FERLUX®
CHIMENEAS Y BIOMASA

Calidez de Vida

MANUALE UTENTE E INSTALLAZIONE

LINEA CANALIZZABILE

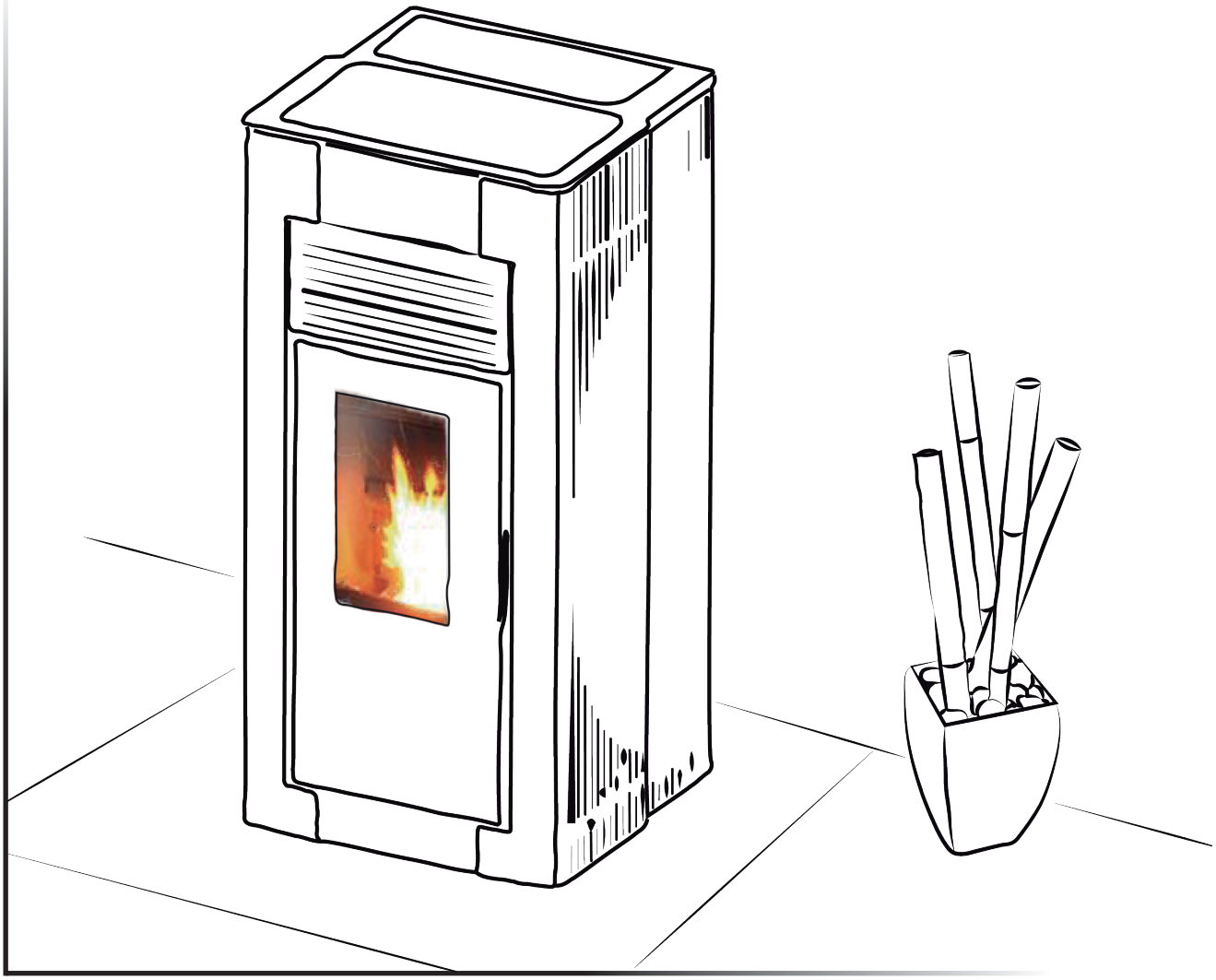

COD. 0165 R1 ITALIANO

DECLARACIÓN DE CONFORMIDAD

CE

El Fabricante:

Chimeneas y Barbacoas FERLUX, S.A.

Con domicilio en Parque empresarial “El Polear”, parcela 1,
29313 (Villanueva del Trabuco), Málaga (España)

Certifica con el presente documento, que los modelos abajo indicados satisfacen las exigencias del mandato dado en el marco del Reglamento UE nº 305/2011 de Productos de la Construcción y cumple, consecuentemente con la Normativa que se le aplica (**UNE-EN 14785:2007).**

NORA 8 KW
NORA 10 KW
LYRA 12 KW
LYRA 15 KW
PHOENIX 10 KW
PHOENIX 12 KW
OSIRIS 8 KW
OSIRIS 10 KW

En Villanueva del Trabuco, a 3 de Mayo de 2017

Chimeneas y Barbacoas Ferlux, S.A.

Grazie per averci scelto da parte di tutto lo staff FERLUX

La stufa a pellet Ferlux e' un sistema di riscaldamento, realizzato con una avanzata tecnologia ed un elevato livello di qualita', che permette di sfruttare la straordinaria sensazione del fuoco in tutta sicurezza.

- Vi invitiamo a leggere attentamente il presente manuale, che contiene informazioni importanti riguardo la sicurezza e l'installazione, l'uso e la manutenzione.
- Il presente manuale insieme a tutta la documentazione deve essere conservato in un luogo di facile accesso e sempre nei pressi dell'apparecchio.
- L'installazione delle stufe FERLUX deve essre realizzata esclusivamente da personale autorizzato, seguendo le istruzioni del fabbricante e in accordo con le norme vigenti.
- Il costruttore non si ritiene responsabile per danni provocati a persone, cose o animali, derivanti da un uso incorretto o una cattiva installazione.

INDICE

1. CURA DEL MANUALE E COME CONSULTARLO....6
2. AVVERTENZE GENERALI....7
   2.1. GARANZIA LEGALE....8
   2.2. ASSISTENZA TECNICA....8
   2.3. RICAMBI....8
3. DATI TECNICI....9
4. COMBUSTIBLE....12
   4.1. COS´E´ IL PELLET?....12
   4.2. CARACTTERISTICHE DI PELLET....12
   4.3. STOCCAGGIO DEL PELLET....13
5. ISTRUZIONI PER L'INSTALLAZIONE....13
   5.1. DISIMBALLAGGIO....13
   5.2. PREVENZIONE DEGLI INCENDI DOMESTICI....14
      5.2.1. PROTEZIONE DEL SUOLO....14
      5.2.2. DISTANZA MINIMA DI SICUREZZA....14
      5.2.3. MISURE PER ATTRAVERSARE MURI E SOLAI....15
   5.3. CANNA FUMARIA....15
      5.3.1. PRINCIPI GENERALI....15
      5.3.2. CALCOLO DELLA CANNA FUMARIA....16
      5.3.3. INSTALLAZIONE SU CAMINI DI TIPO TRADIZIONALE....19
      5.3.4. CANNA FUMARIA ESTERNA....19
      5.3.5. COMIGNOLO....20
   5.4. VENTILAZIONE E PRESA D'ARIA....20
   5.5. SISTEMA DI CANALIZZAZIONE....22
      5.5.1. USCITE DEL CANALE DI INSTALLAZIONE (NORA)....22
      5.5.2. USCITE DEL CANALE DI INSTALLAZIONE (LYRA)....23
      5.5.3. USCITE DEL CANALE DI INSTALLAZIONE (PHOENIX)....24
      5.5.4. IUSCITE DEL CANALE DI INSTALLAZIONE (OSIRIS)....25
      5.5.5. POSIZIONE DELLE SONDE AMBIENTALI....25
   5.6. COLLEGAMENTO ELETTRICO....27
7. ISTRUZIONI D´USO DEL PANNELLO DI CONTROLLO....27
   6.1. MENÚ NIVEL 1....29
      6.1.1. INFORMAZIONE....29
      6.1.2. REGOLAZIONE DELLA POTENZA....30
      6.1.3. REGOLAZIONE DELLA TEMPERATURA AMBIENTE....30
      6.1.4. RESET ERRORI, ACCENSIONE E SPEGNIMENTO DELLA STUFA....31
      6.1.5. CARICO DELLA COCLEA DEL PELLET....31

6.2. MENU LIVELLO 2....32
6.2.1. [rAir] REGOLAZIONE DEL VENTILATORE....32
6.2.2. [CAn1] REGOLAZIONI PER LA CANALIZZAZIONE....33
6.2.3. [tErM] IMPOSTAZIONI DELLA TEMPERATURA AMBIENTE REMOTA....33
6.2.4. [Cron] PROGRAMMAZIONE DEGLI ORARI....34
6.2.5. [oroL] OROLOGIO....38
6.2.6. [tELE] COMANDO A DISTANZA....38
6.2.7. [rCLr] MENU TECNICO 1....39
6.2.8. [tPAr] MENU TECNICO 2....39
7. FUNZIONAMENTO E USO DELLA STUFA....40
7.1. CONSIGLI E AVVERTENZE....40
7.2. PRIMA ACCENSIONE....40
7.3. STATO DI FUNZIONAMENTO....41
7.3.1. ACCESIONE....41
7.3.2. STUFA FUNZIONAMENTO NORMALE....41
7.3.3. STUFA SPENTA....42
7.3.4. MODULAZIONE (“MOD”) 42
7.3.5. STANDBY....42
7.3.6. SPENTA (“OFF”)....42
7.3.7. RECUPERO ACCENSIONE (“REC”)....43
8. MANUTENZIONE E PULIZIA....43
8.1. PULIZIA DEL BRACIERE E DEL PORTA-BRACIERE....44
8.2. PULIZIA DEL CASSETTO DELLA CENERE....45
8.3. PULIZIA DELLO SCAMBIATORE DI CALORE....46
8.4. PULIZIA DELLA CAMERA DI COMBUSTIONE....47
8.5. PULIZIA DEL VETRO....49
8.6. COMPRESSIONE CAVO CHIUSURA PORTA....49
9. PROBLEMI, MESSAGGI, ERRORI E SOLUZIONI....50
9.1. PROBLEMI....50
9.2. MESSAGGI....51
9.3. ERRORI E SOLUZIONI....52
CERTIFICATO DI GARANZIA....57
CONDIZIONI GENERALI DEL CONTRATTO DI GARANZIA....58

1. CURA DEL MANUALE E COME CONSULTARLO

Il presente manuale e' parte integrante del prodotto per cui deve essere conservato accuratamente in un luogo sicuro in prossimita' dell'apparecchio.

Nel caso in cui si dovesse perdere, rovinare o diventare illeggibile, vi invitiamo a contattare un centro assistenza, distributore o direttamente il produttore per richiederne una copia, specificando i dati dell'apparecchio che si possiede.

Il buon funzionamento della stufa dipende principalmente, che l'utilizzatore conosca il suo funzionamento e sappia in ogni momento cosa fare. Il presente manuale contiene un indice alla pagina 4 e 5 dove potrete incontrare il paragrafo da consultare e risolvere con facilita' tutte le problematiche che possono sorgere.

Quando leggiamo e consultiamo il manuale

Prestare particolarmente attenzione alle scritte in "**grassetto**"

In alcuni casi, si possono utilizzare maiuscole o aumentare il carattere della lettera, per richiamare l´attenzione sul paragrafo.

Il testo in "*corsivo*", si utilizza quando menzioniamo soprattutto paragrafi presenti nel manuale, o per eventuali chiarimenti.

In alcuni casi, possiamo richiamare l´attenzione dando dei riferimenti ad esempio.

Esempio: (ved capitolo "**7. USO E FUNZIONAMENTO DELLA STUFA**")

SÍMBOLI

SIMBOLO	SIGNIFICATO	SIMBOLOGIA PRESENTE SUL MANUALE
	INFORMAZIONI	Con questo simbolo si intende evidenziare quelle informazioni importanti per il buon funzionamento della stufa. Una mancata osservanza di quanto prescritto comprometterà l´utilizzo ed il funzionamento della stufa
	ATTENZIONE	Questo simbolo indica al lettore di leggere attentamente e comprendere il messaggio a cui è riferito poiche la non osservanza di quanto scritto, può provocare seri danni alla stufa e metterre e rischio l´incolumità di chi la utilizza

2. AVVERTENZE GENERALI

Questo manuale di istruzioni è stato redatto dal costruttore e costituisce parte integrante ed essenziale del prodotto. In caso di vendita o trasferimento del prodotto assicurarsi sempre della presenza del libretto poiché le informazioni in esso contenute sono indirizzate all'acquirente, e a tutte quelle persone che a vario titolo concorrono all'installazione, all'uso e alla manutenzione del prodotto.

Leggere e comprendere con attenzione le istruzioni e le informazioni tecniche contenute in questo manuale, prima di procedere all'installazione, all'utilizzo ed alla manutenzione del prodotto. L'osservanza delle indicazioni contenute nel presente manuale di istruzioni garantisce la sicurezza alle persone e cose; assicura l'economia di esercizio ed una più lunga durata di funzionamento.

Il costruttore declina ogni responsabilità per danni causati dall'inosservanza alle norme di installazione uso e manutenzioni indicate nel libretto di istruzioni, per modifiche del prodotto non autorizzate o ricambi non originali.

L'istallazione e l'utilizzo del prodotto devono essere fatte in conformità con le istruzioni del fabbricante, e nel rispetto delle normative europee, nazionali e dei regolamenti locali.
L'installazione, il collegamento elettrico, la verifica del funzionamento, la manutenzione e le riparazioni, sono operazioni che devono essere eseguite esclusivamente da personale qualificato, autorizzato e in possesso di adeguata conoscenza del prodotto.

L'installazione del prodotto non deve essere effettuata a ridosso di pareti in legno o di materiale infiammabile. Per una corretta installazione è necessario osservare quanto segue alla sezione "Distanze di sicurezza".Controllare l'esatta planarità del pavimento dove verrà installato il prodotto. Nel movimentare le parti in acciaio del rivestimento si consiglia di utilizzare guanti puliti in cotone, evitando di lasciare impronte difficili da togliere per la prima pulizia. Il montaggio della stufa deve essere eseguito da almeno due persone. Collegare la stufa alla rete elettrica solo dopo il collegamento a regola d'arte alla canna fumaria. La spina del cavo elettrico deve rimanere accessibile dopo l'installazione della stufa. Per azionare la stufa fare riferimento al capitolo "COMBUSTIBILE".

Non usare mai combustibili liquidi per azionare la stufa. Provvedere a una ventilazione sufficiente nell'ambiente di installazione durante l'esercizio. In presenza di anomalie di funzionamento, l'alimentazione del combustibile viene interrotta. Rimettere in funzione l'apparecchio solo dopo aver eliminato la causa dell'anomalia. Sospendere l'utilizzo del prodotto in caso di guasto o di malfunzionamento. Non levare la griglia di protezione situata nel serbatoio del combustibile. L'eventuale accumulo di combustibile incombusto nel bruciatore a seguito di ripetute "mancate accensioni deve essere rimosso prima dell'accensione".

Durante il suo funzionamento si raccomanda di non toccare l'apparecchio, nelle parti più riscaldate, come le maniglie, la porta, la canna fumaria e vetro. A causa dello sviluppo di calore sul vetro, fare attenzione che nessuna persona che non sia pratica del funzionamento della stufa sosti nella zona di installazione. Informare i bambini delle precauzioni da mantenere durante il funzionamento del prodotto e degli eventuali pericoli. In caso di problemi o di incomprensione del manuale d'istruzione contattate il vostro rivenditore o centro assistenza. È proibito posizionare oggetti non resistenti al calore sulla stufa o nel raggio di sicurezza minimo prescritto.

È vietato aprire la porta durante il funzionamento, o fare funzionare la stufa con il vetro rotto. Per i termini, limiti ed esclusioni fare riferimento al certificato di garanzia allegato al prodotto. Il costruttore nell'intento di perseguire una politica di costante sviluppo e rinnovamento del prodotto può apportare, senza preavviso alcuno, le modifiche che riterrà opportune. Questo documento è di proprietà della ditta produttrice; non può essere divulgato totalmente o in parte a terzi senza autorizzazione scritta dell'azienda che si riserva tutti i diritti a rigore di legge.

ATTENZIONE!!!
L´INSTALLAZIONE DEVE ESSERE EFFETTUATA DA PERSONALE SPECIALIZZATO E AUTORIZZATO CHE DOVRA´RILASCIARE ALL´UTENTE UNA DICHIARAZIONE DI ESECUZIONE LAVORI CONFORMI ALLA NORMATIVA VIGENTE, E ASSUMERSI AGNI RESPONSABILITA´PER L´INSTALLAZIONE STESSA. IL COSTRUTTORE NON SI RITIENE RESPONSABILE SE QUESTA AVVERTENZA NON VIENE OSSERVATA

2.1 GARANZIA LEGALE

L' utente, al fine di godere della garanzia legale, in base alla CEE 1994 / 44EC direttiva deve soddisfare attentamente le istruzioni contenute in questo manuale, in particolare:

- Agire sempre nei limiti di utilizzo della stufa.
- Eseguire sempre una manutenzione costante e attenta.
- Autorizzare l´uso della stufa a persone con provata capacitá, attitudine e formati per questo scopo.

Il produttore non si assume alcuna responsabiliá, civile o penale, direttamente o indirettamente per:

- L´installazione non in conformitá alle norme vigenti nelle politiche nazionali e di sicurezza.
- La mancata installazione da personale non qualificato e/o informe.
- Utilizzi non conformi alle politiche di sicurezza.
- Le modifiche non autorizzate dal produttore apportate al dispositivo.
- Scarsa manutenzione.
- Eventi eccezzionali.

2.2 ASSISTENZA TECNICA

FERLUX E´ in grado di fornire soluzioni per qualsiasi problema tecnico sull´uso e manutenione, per l´intero cliclo di vita della macchina.

2.3 RICAMBI

Si raccomanda di utilizzare solo ricambi originali.

Non aspettare che i componenti si danneggio prima della loro sostituzione. Sostituire un componente deteriorato prima della sua rottura potrebbe prevenire in problematiche piu´ serie e costose.

3. DATI TECNICI

L´Etichetta posta sul retro della stufa riporta tutti i dati tecnici della stufa e la marcatura CE. La sua importanza e´ essenziale per l´identificazione del prodotto quindi se dovesse risultare illeggibile richiederne una nuova alla casa costruttrice.

CARATTERISTICHE		NORA 8	NORA 10	LYRA 12	LYRA 15	PHOENIX 10	PHOENIX 12	OSIRIS 8KW	OSIRIS 10KW
Peso	Kg.	130	130	160	160	130	130	122	122
Altezza	mm	1097	1097	1190	1190	1086	1086	805	805
Larghezza	mm	478	478	561	561	1070	1070	700	700
Profondita'	mm	499	499	542	542	295	295	571	571
Diametro canna fumaria	mm	80	80	80	80	80	80	80	80
Diametro entrata aria primaria	mm	40	40	40	40	60	60	40	40
Volume riscaldabile	m^3	195	245	325	375	245	325	195	245
Potenza termica utile massima	kW	8,2	9,5	12,5	14,7	10,1	11,1	8,5	10,2
Rendimento massimo	%	88	88	88	87	91	89	90	88
Potenza termica utile minima	kW	2,8	2,8	4,6	4,6	2,4	2,4	3,4	3,4
Rendimento minimo	%	94	94	92	92	96	96	94	94
Consumo orario combustibile min.	kg/h	0,6	0,6	1	1	0,5	0,5	0,7	0,7
Consumo orario combustibile max.	kg/h	1,9	2,2	2,9	3,4	2,3	2,5	1,9	2,3
Capacita' serbatoio	kg	22	22	29	29	20	20	21	21
Combustibile		PELLET							
Tiraggio raccomandato per la canna fumaria	Pa	10-12	10-12	10-12	10-12	10-12	10-12	10-12	10-12
Potenza elettrica nominale accensione	W	300	300	300	300	300	300	366	370
Poteza elettrica nominalel (P 1-5)	W	85	87	91	93	79	82	66	70
Tensione nominale	V	220-240	220-240	220-240	220-240	220-240	220-240	220-240	220-240
Frequenza nominale	Hz	50	50	50	50	50	50	50	50
Temperaturamedia dei fumi in P.T.N.*	ºC	142	159	175	198	139	157	143	185
Temperatura media dei fumi in P.T.R.**	ºC	62	62	82	82	45	45	67	67
Concentrazione CO 13% O2 en P.T.N.*	%	0,01	0,02	0,02	0,02	0,02	0,02	0,02	0,02
Concentrazione CO 13% O2 en P.T.R.**	%	0,04	0,04	0,03	0,03	0,03	0,03	0,03	0,03

* P.T.N. _____Potenza termica nominale
** P.T.R. _____Potenza termica ridotta

MODELLO NORA 8/10 KW

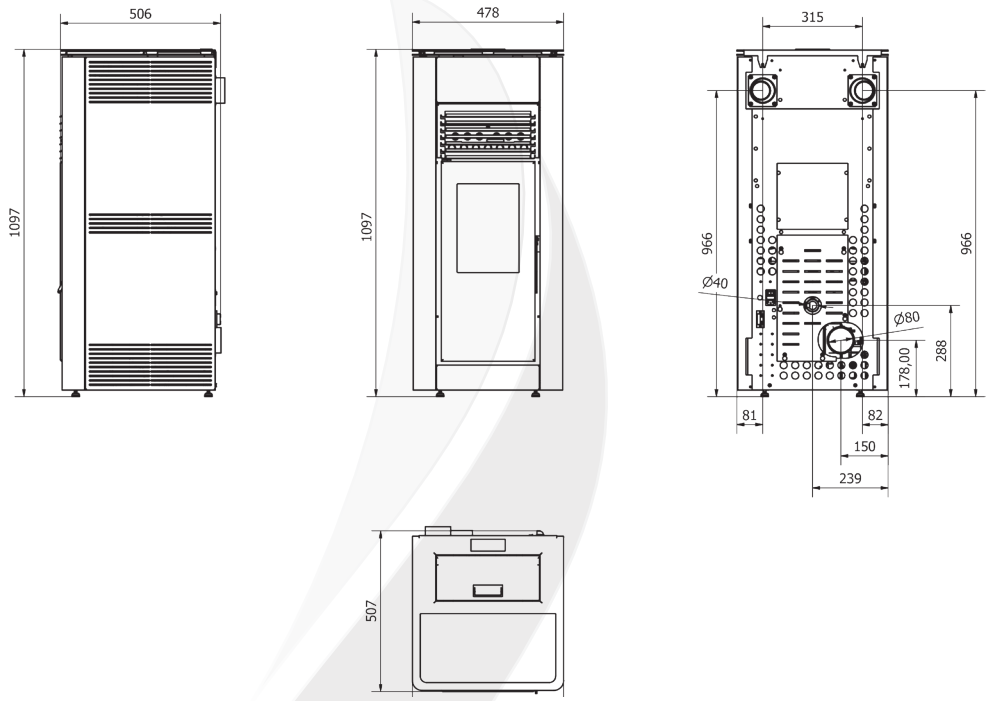

MODELLO LYRA 12/15 KW

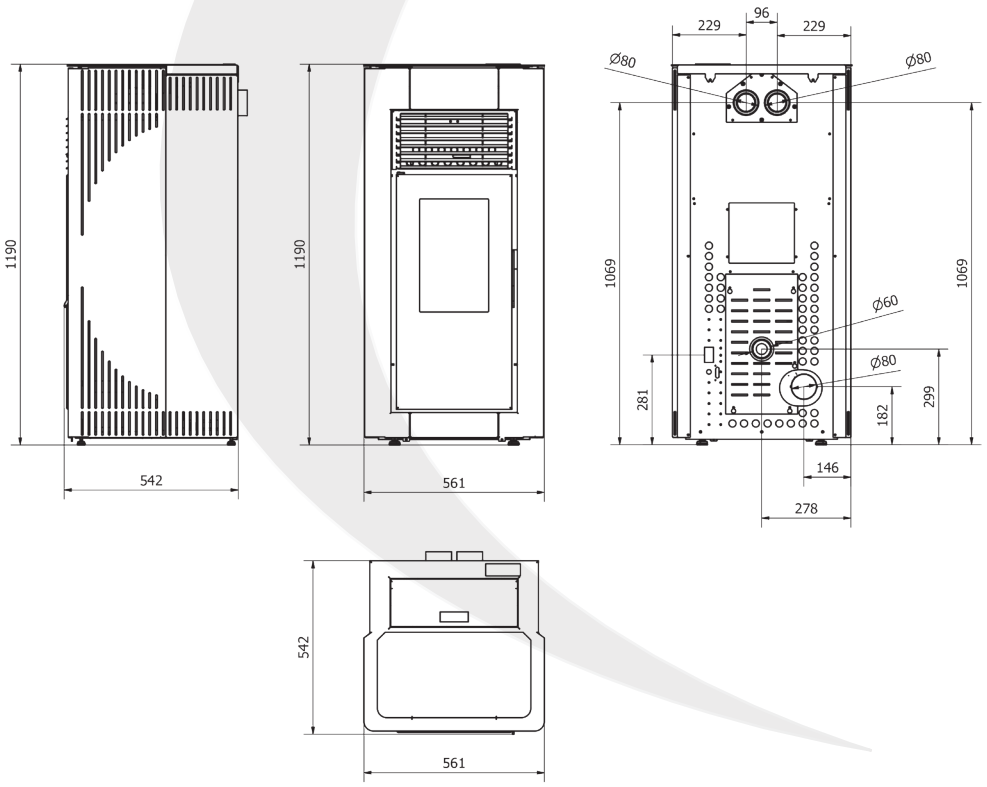

MODELLO PHOENIX 10/12 KW

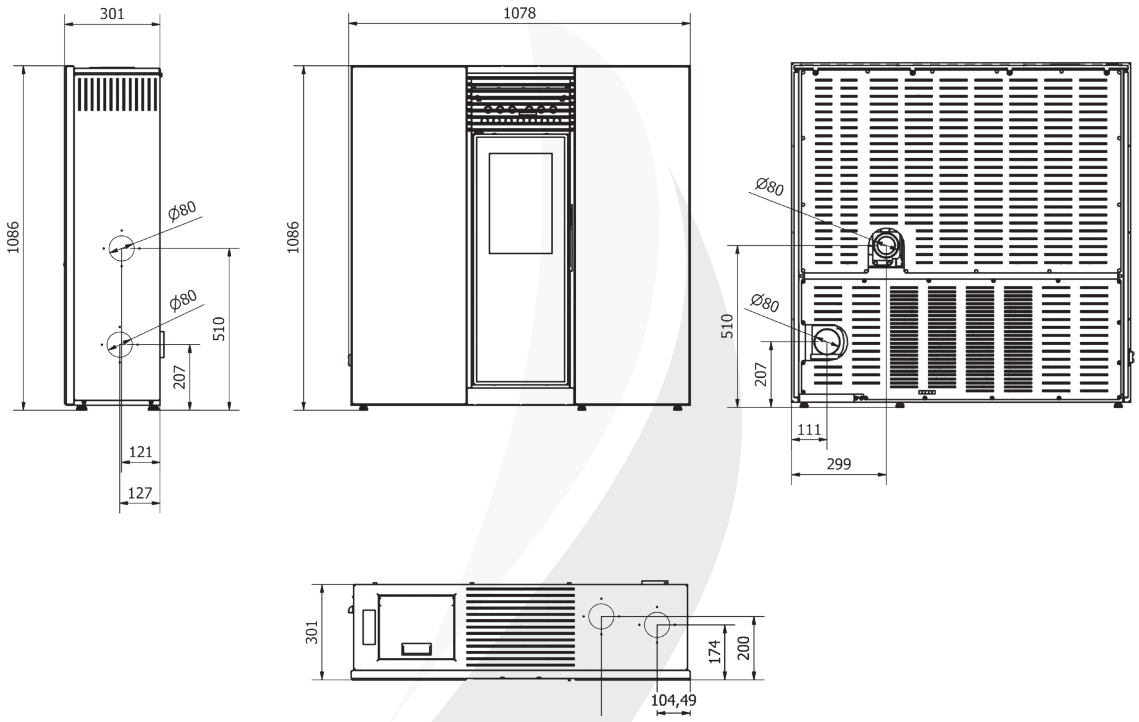

MODELLO OSIRIS 8/10 KW

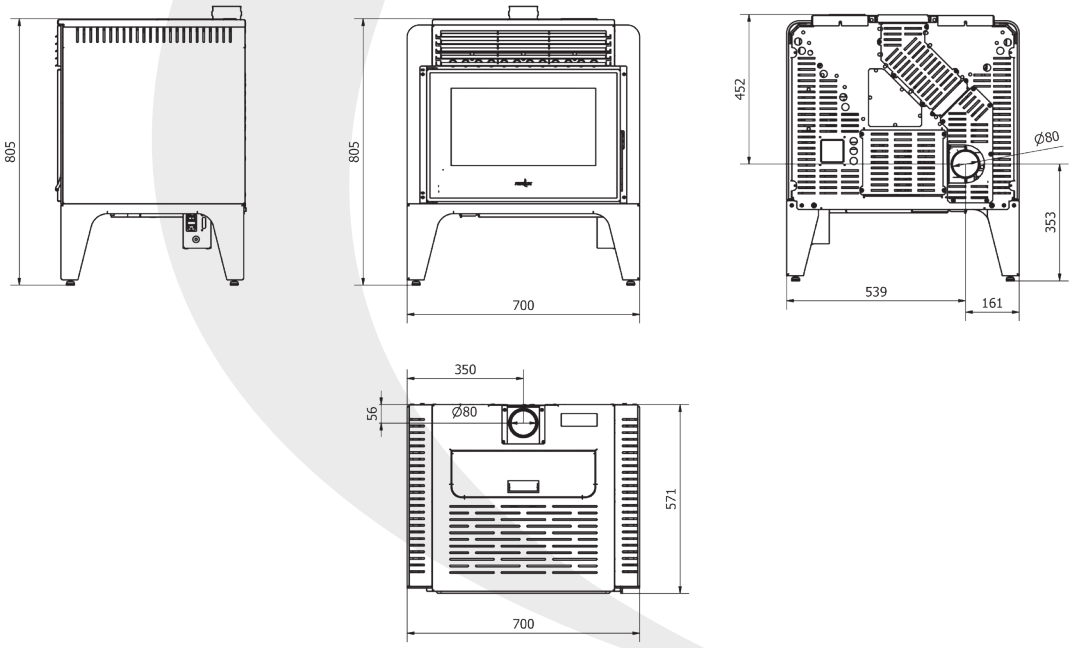

4. COMBUSTIBLE

Le stufa a pellet FERLUX sono state progettate per poter bruciare pellet di legno conforme con i requisiti stab Norma UNE-EN ISO 17225:2014 Biocombustibili solidi e I a Norma ÖNORM M 7135.

4.1 COS´E´ IL PELLET?

Il pellet è un combustibile che viene prodotto dalla pressatura di segatura naturale secca e compattato tramite la lignina che fa da legante naturale, quindi non è presente colla o altre sostanze. Questo processo dà un aspetto lucido come se fosse verniciato.
Sono piccoli cilindri di pochi millimetri di diametro, il livello di umidità è molto bassa e richiedono anche poco spazio (per produrre lo stesso calore, il pellet occupa circa tre volte meno di volume rispetto al legno).

4.2 CARATTERISTICHE DI PELLET

In commercio esistono diversi tipi di pellet che cambiano a seconda della qualità, caratteristiche di lavorazione e tipi di legno usati.
Come abbiamo riportato in precedenza, questa stufa è progettata per funzionare con DIN plus (marcatura ottenuta secondo la norma austriaca ÖNORM M 7135) e ENplus (marcata ottenuta secondo la normativa 17225-2 norme UNI EN ISO: 2004).

Principales requisitos de estas normativas anteriormente mencionadas

Caratteristiche del pellet second la noma DINplus e ENplus			
Requisito	Unita' di misura	DINplus	ENplus
Diámetro	mm	$4 \leq D < 10$	D06: 6 ± 1
			D08: 8 ± 1
Lunghezza	mm	$\leq 5 \times D$	$3,15 \leq L \leq 40$
Potere calorico inferiore	MJ/kg (b.h)	$Q \geq 18$ (MJ/kg en b.s.)	$16,5 \leq Q \leq 19$
Umidita'	% (b.h)	≤ 10	
Cenere	% (b.s)	$\leq 0,5$	$\leq 0,7$

Usare un pellet certificato sotto una delle due normative riportate sopra e' la miglior garanzia per il buon funzionamento e lunga vita della stufa a pellet FERLUX.

Se il pellet nella confezione non dovesse essere marcato, si consiglia di richiedere il certificato.

Nel caso di un pellet non identificato o a causa di varie circostanze che riteniamo possano aver modificato le caratteristiche, possiamo applicare una serie di criteri per sapere se è adatto o meno per il suo uso, per il quale seguiremo i seguenti consigli:

- NON USARE pellet dalle dimensioni diverse da quelle riportati in tabella.
- NON USARE pellet dai cilindretti di un colore non proprio del legno o eccessivamente scuro.
- NON USARE pellet umido.
- NON USARE pellet che contiene sostanze chimiche o collanti.

L'utilizzo di un combustibile non adeguato provoca:

- Accumuli di pellet nel braciere.
- Sporco nel braciere e nei condotti di evacuazione dei fumi.
- Cattiva combustione.
- Vetro sporco.
- Diminuzione del rendimento.
- Notevole consumo di pellet.
- Non si garantisce il normale funzionamento della stufa.
- E' necessario pulire la stufa molto piu' spesso.

4.3 STOCCAGGIO DEL PELLET

Per garantire una combustione senza problemi, e' necessario conservare il pellet in un ambiente secco e non eccessivamente freddo. Il pellet umido o freddo riduce la potenza e il rendimento del combustibile e obbliga a fare una manutenzione e una pulizia maggiore del braciere, della camera di combustione e della canna fumaria.
Fare attenzione alla manipolazione e trasporto del pellet, evitando la formazione di segatura e rotture delle confezioni. La segatura e l'umidita' diminuisce il potere calorico del pellet.

L'UTILIZZO DI PELLET NON CONFORME ALLE NORMATIVE SOPRA RIPORTATE PUO' PREGIUDICARE IL BUON FUNZIONAMENTO DELLA STUFA COMPROMETTENDO LE SUE PRESTAZIONI, L'ANNULLAMENTO DELLA GARANZIA E LA RESPONSABILITA' DEL COSTRUTTORE SUL PRODOTTO.

5.ISTRUZIONI PER L´INSTALLAZIONE

L'installazione della stufa a pellet FERLUX linea aria deve essere realizzata unicamente da personale qualificato, seguendo le istruzioni del costruttore in accordo con le normative in vigore nel proprio paese. In caso contrario FERLUX si esonera da ogni responsabilita'.

Dobbiamo scegliere il posto dove installare la stufa in maniera che la connessione con la canna fumaria sia il piu' corto possibile.

Siccome sia la stufa che la canna fumaria possono raggiungere alte temperature, seguire attentamente le indicazioni riportate dal fabbricante nel capito 5.2 PREVENZIONE INCENDI DOMESTICI.

Tener presente che una presa d'aria e' importante sia per il ricircolo dell'aria all'interno della stanza dove e' ubicata la stufa, sia per una perfetta combustione. Vedi paragrafo 5.4 VENTILAZIONE E PRESA D'ARIA.

5.1 DISIMBALLAGGIO

Per disimballare la stufa tagliare la reggetta di plastica con un taglierino facendo attenzione a non toccare il prodotto perche' si potrebbe graffiare o danneggiare. Togliere tutte le parti protettive come cartone e pellicola di plastica e infine sfilare la pedana di legno.

Aprire il serbatoio del pellet dove troverete una busta contenente tutta la documentazione relativa al prodotto , il cavo di alimentazione e il telecomando. Tagliare la reggetta che tiene ferma la sonda ambiente e posizionare la stessa in modo da rilevare la temperatura della stanza, infine collegare il cavo di alimentazione e accendimo l'interrutore di sicurezza posto posteriormente alla stufa.

5.2 PREVENZIONE DEGLI INCENDI DOMESTICI

- L'utente deve rispettare le istruzioni del produttore per l'installazione e per l'utilizzo della stufa, oltre a tutte le norme e i regolamenti in vigore in tema di sicurezza. In caso contrario, FERLUX non è responsabile in caso di qualsiasi incidente.
- Si raccomanda di tenere una distanza di sicurezza (almeno 1,5 m) da qualsiasi elemento combustibile o infiammabili quali travi in legno, mobili, tendaggi, liquidi infiammabili, ecc Prevedere un rivestimento protettivo di materiale isolante non infiammabile nell'area in cui vi siano materiale infiammabili o sensibili al calore.
- Fare una pulizia periodica della stufa e canna fumaria, in quanto, fuliggine e di altri residui di combustione accumulati potrebbero prendere incendiarsi.
- In caso di incendi nella canna fumaria , utilizzare sistemi di estinzione idonei per spegnere il fuoco, oppure contattare i vigili del fuoco.

5.2.1 PROTEZIONE DEL SUOLO

Nel caso di un pavimento infiammabile (tipo legno, pavimenti laminati.....) o di una pavimentazione sensibile al calore è necessario callocare una protezione tra la stufa e il suolo.
Questa protezione deve essere di un materiale resistente come il marmo, acciaio, piastrelle, ecc e deve essere in grado di resistere senza deformarsi o rompersi sotto il peso della stufa.
Questa protezione dovra' essere almeno 2 mm e la stufa dovrebbe sporgere di almeno 150 mm dai lati e posteriore e 300 mm dal fronte

5.2.2 DISTANZA MINIMA DI SICUREZZA

La seguente figura mostra le distanze minime di sicurezza da osservare per.

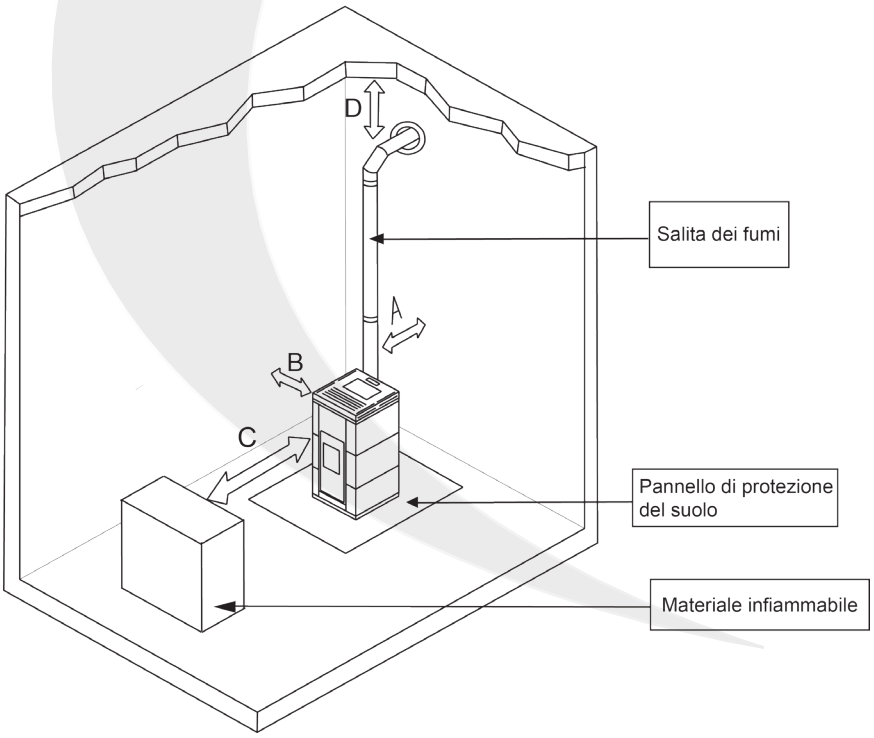

	Distanza di sicurezza da materiale infiammabile	Distanza di sicurezza da materiale non infiammabile
A	200 mm	100 mm
B	200 mm	100 mm
C	1500 mm	750 mm
D	500 mm	200 mm

5.2.3 MISURE PER ATTRAVERSARE MURI E SOLAI

La canna fumaria deve passare attraverso uno o più locali a seconda di dove deve essere installato il dispositivo fare dei fori della dimensione necessaria per far passare i tubi a seconda del diametro del tubo stesso.

Una volta che il tubo ha superato la parete o il solaio, chiudere lo spazio rimanente con prodotti specifici. Ricordiamo che se i tubi devono attraversare pareti o solai di legno e´ obbligatorio rivestire la parte che attraversa la parete o il solaio con del materiale ignifugo

	Spessore isolante [mm]	Diametro foro da realizzare per il passaggio da un tubo da Ø80 mm
Parete in legno infiammabile o parte infiammabile	100	280
Parete o tetto in cemento	50	180
Parete o tetto in muratura	30	140

5.3 CANNA FUMARIA

Utilizzeremo una canna fumaria per portare all'esterno i gas che si produrranno nella stufa durante la combustione.

La responsabilità per la realizzazione della canna fumaria e' dell'installatore per questo FERLUX raccomanda che sia fatto da personale qualificato e tenendo conto dei requisiti previsti dalla normativa vigente in tema di canne fumarie.

5.3.1 PRINCIPI GENERALI

Per l'installazione della canna fumaria si devono prendere in considerazione i seguenti punti:

- **Il sistema di evacuazione fumi deve essere univoco per ogni stufa** (non e' permesso nessuna evacuazione o sfiato in comune con altri dispositivi).
- Il percorso di evacuazione fumi dovrà essere il più breve possibile e cercando sempre la massima verticalità.
- La sezione interna del tubo di scarico deve essere uniforme e preferibilmente circolare. Nel caso in cui sia quadrata o di sezione rettangolare deve essere arrotondata con un raggio di 20 mm, eventuali curve dovranno essere regolari e senza discontinuità, assicurando che le deviazioni dal percorso rispetto all'asse non siano superiori a 45 °.

- E'vietata l'installazione di valvole e chiusure che possono ostruire il passaggio dei fumi.
- Evitare tratti orizzontali della canna fumaria perche' piu' soggetti a sporcarsi e richiedono una pulizia più frequente dei condotti, se è inevitabile ci sarà una pendenza verso l'alto ed elementi a "T" dovranno essere posizionati lungo il tratto per accedere più facilmente durante la pulizia evitando di smontare l'intera canna fumaria.
- Per l'installazione della canna fumaria fare riferimento alle normative vigenti nel proprio paese.

5.3.2 CALCOLO DELLA CANNA FUMARIA

Per il tracciato della canna fumaria, si prenderà in considerazione quanto segue:

- Utilizzare tubi in acciaio inox AISI 316, se si utilizzano tubi alluminizzati lo spessore deve essere di 1.5mm mentre se si utilizzano tubi in porcellana lo spessore sarà di 0.5 mm.
- Sono consentiti tubi flessibili in acciaio inossidabile purchè debitamente rivestiti con materiale isolante e ignófugo e che abbiano la parete interna liscia.Le staffe di fissaggio devono avere una lunghezza minima di 50 mm.

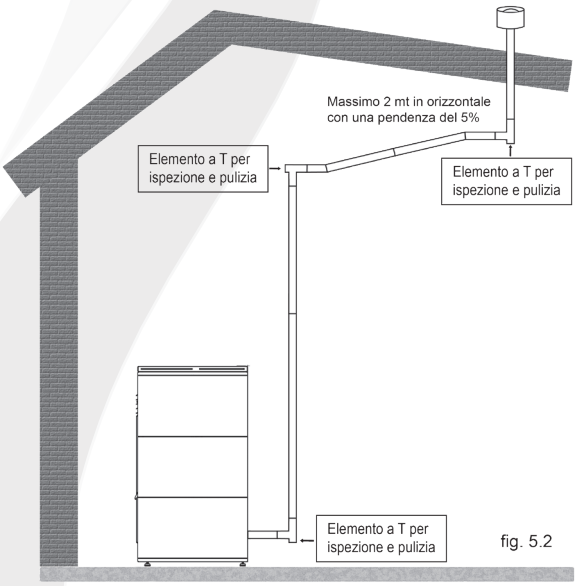

fig. 5.2

Di seguito una tabella in cui è possibile trovare vincoli di installazione:

LIMITI	CON TUBO Ø 80 mm	CON TUBO A DOPPIA PARETE Ø 100 mm
Sezioni orizzontali con pendenze min. 5%	2 m	2 m
Lunghezza minima (obbligatorio in verticale)	2 m	3 m
Lunghezza massima (con 2 curve 90°)	3 m	8 m

Nel caso in cui l'impianto avesse più di 3 metri di uscita fumi Ø 80 mm, si dovrà realizzare una prolunga da Ø 80 mm a Ø 100 mm almeno.
Si consiglia di eseguire questa estensione per questi metri verticali, se possibile, anche prima di raggiungere i 3 metri.

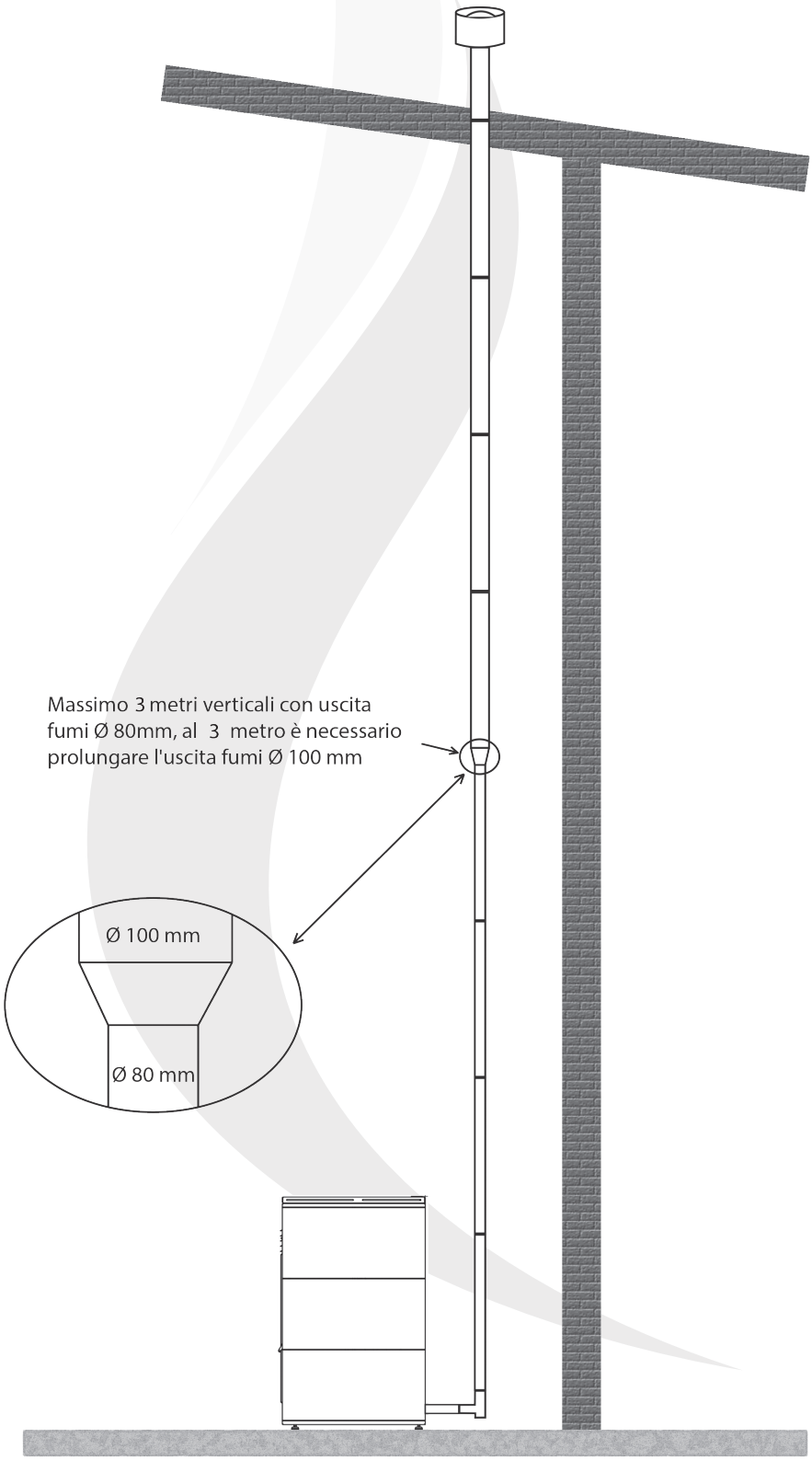

La ***"perdita di carico equivalente"*** di un´installazione è il risultato della somma dei metri totali dellístallazione ma la perdita addizionale che si ricava dalla seguente tabella:

TIPO DI LAYOUT O LUNGHEZZA ACCESSORIA A RIMANERE DEL TOTALE AMMESO	LUNGHEZZA A RIMANERE DEL TOTALE PERMESSO
Curva di 90°	1 m
Allungamento orizzontale curva di 45°	1 m
Accessorio a "T"	1 m
Allungamento diagonale	0,5 m
Curva di 45 °	0,5 m

La somma di queste perdite deve essere minore o uguale alla lunghezza massima permessa che viene indicata nella tabella dei limiti. Se non fosse così dovresti far aumentare il diametro della canna fumaria da istallare:

PERDITA DI CARICO EQUIVALENTE ≤ LUNGHEZZA MASSIMA CONSENTITA

Per il modello Nora sia da 8KW che da 10KW, l'installazione deve essere eseguita come indicato nelle figure seguenti, da dove finisce il disegno si collegherebbe l'uscita verticale come si fa per qualsiasi altro modello di stufe o idro-stufe**.**

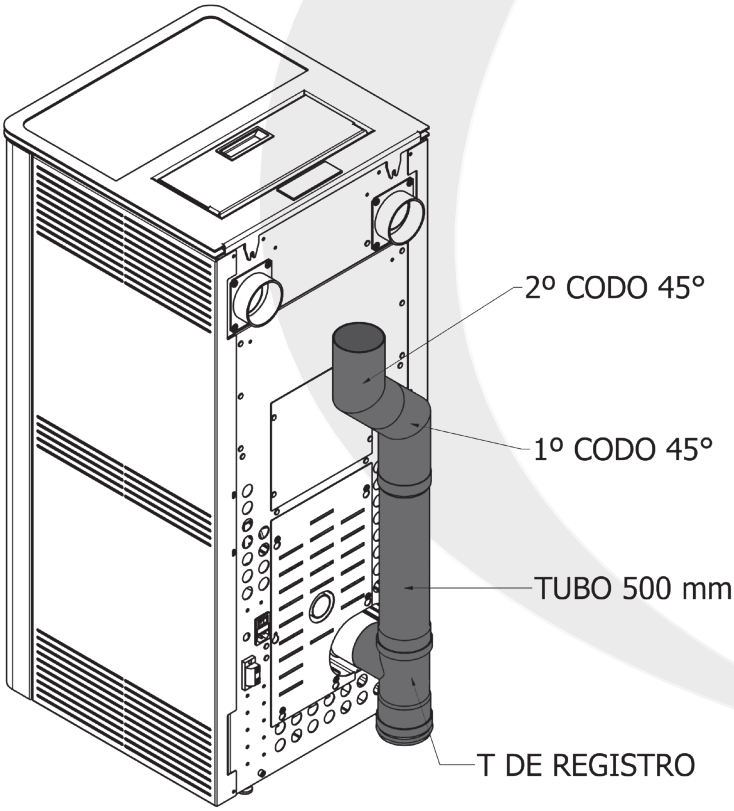

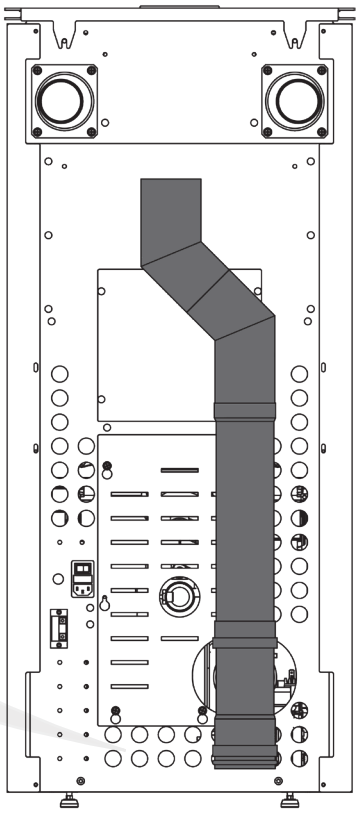

5.3.3 INSTALLAZIONE SU CAMINI DI TIPO TRADIZIONALE (vedi fig. 5.3 e fig. 5.4)

Quando si vuole usare una canna fumaria esistente è necessario effettuare un controllo per verificare la tenuta della stessa, nel caso in cui non sia a tenuta stagna potrebbe essere il caso di una depressione positiva rispetto all'atmosfera che potrebbe causare fuoriuscire dei fumi e invadere gli ambienti abitati. È consigliabile nel caso in cui non sia completamente sigillato reintubare la canna fumaria

Se la sezione del camino è eccessivamente grande, reintubare con tubo di diametro massimo di Ø150 mm, consigliabile l'isolamento dello stesso.

5.3.4 CANNA FUMARIA ESTERNA (vedi fig. 5.5)

Per poter utilizzare una canna fumaria esterna, devono essere soddisfatti i seguenti requisiti:

- L'installazione che va all'esterno deve essere con tubi isolati con doppia parete in acciaio inossidabile e fissati all'edificio.
- Questo condotto esterno deve avere un accesso per la manutenzione periodica.
- Il comignolo deve arrivare fino all colmo del tetto e devono essere soddisfatti i requisiti della sezione 5.3.

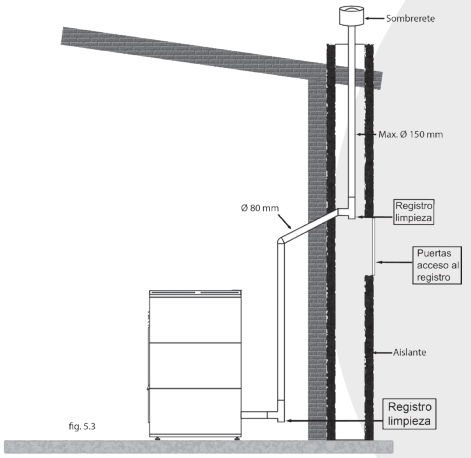

fig. 5.3

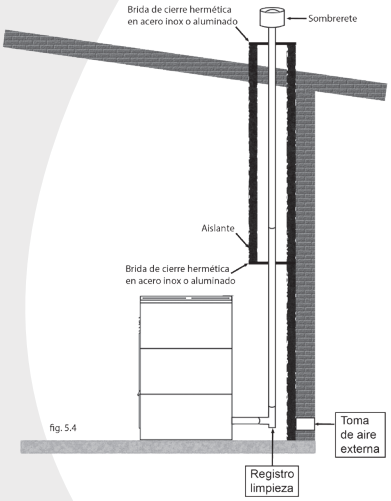

fig. 5.4

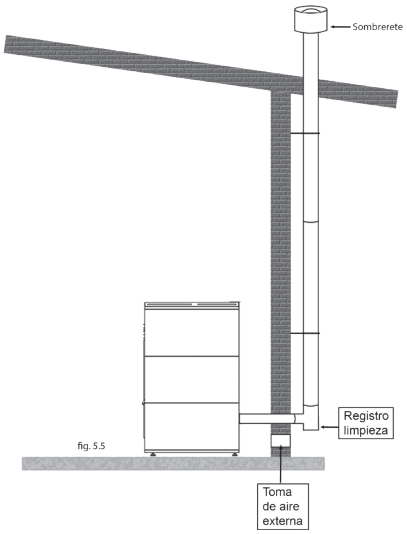

fig. 5.5

5.3.5 COMIGNOLO

Il camino di evacuazione fumi deve sempre terminare in verticale e avrà nella sua parte superiore il dispositivo che chiamiamo comignolo e che deve rispettare quanto segue:

- Deve avere una sezione interna utile equivalente a quella dei tubi di evacuazione.
- La sezione di uscita utile deve essere almeno il doppio dei tubi di evacuazione.
- La finitura deve impedire l'ingresso di pioggia, neve o corpi estranei nel camino, altrimenti potrebbe causare Er02 o Er41.
- Inoltre la finitura deve essere antivento e superare il colmo per garantire la dispersione e la diluizione dei prodotti della combustione. La mancata installazione secondo queste linee guida può causare Er02 o Er41.
- E 'assolutamente vietata l'installazione di tappi o deflettori per uscita orizzontale, soprattutto quelli utilizzati per caldaie a gas, poiché possono causare problemi di combustione, l'installazione di questi potrebbe comportare Er02 o Er41.

Per gli errori vedere il Capitolo 9 di questo manuale utente e di installazione

È assolutamente vietato coprire il camino con reti o reti anti-uccello o simili.

5.4 VENTILAZIONE E PRESA D´ARIA

- Nella stanza dove è installata la stufa, dobbiamo assicurarci di avere sempre l'aria necessaria per garantire una buona combustione, oltre alle condizioni ottimali di abitabilità all'interno della casa.
- L'ingresso dell'aria esterna, quando possibile, dovrebbe essere collegato alla stanza in cui è installata la stufa. Dobbiamo fare in modo che la presa d'aria esterna non possa essere ostruita.
- Se nella stanza in cui verrà installata la stufa, non avremo sufficiente ventilazione naturale, sarà essenziale effettuare un'apertura, che garantisca l'aria necessaria dall'esterno (almeno una sezione di 100 cm^2).
- L'aria può anche essere ottenuta da una stanza adiacente, a condizione che il flusso possa facilmente passare di aperture permanenti, che non possono essere chiuse e che comunicano con l'esterno.
- I locali non possono essere utilizzati per garage, deposito di materiali o attività a rischio di incendio.
- Due stufe, un camino e una stufa non dovrebbero essere usati nello stesso ambiente, poiché il tiraggio dell' uno potrebbe interferire con il funzionamento dell'altro.
- I condotti di ventilazione collettivi sono vietati.
- La presa d'aria deve essere posizionata rispettando le seguenti distanze:
  - ► 1,5 m dall'uscita fumi.
  - ► 0,3 m sopra finestre, porte, telecamere, ecc.
  - ► 1,5 m orizzontalmente lontano da finestre, porte, telecamere, ecc.
  - ► 1,5 m sotto finestre, porte, telecamere, ecc.
- La presa d'aria per la combustione non può essere collegata a qualsiasi impianto di aria, né si consiglia di aspirare aria direttamente dalla presa a muro.

Nel caso in cui non ci sia altro modo che collegare la presa d'aria primaria direttamente alla presa d'aria praticata nel muro, questa dovrà essere di diametro maggiore, per evitare tutti i problemi causati dalla mancanza della presa d'aria primaria. . La presa d'aria realizzata nel muro non avrà alcun tipo di zanzariera o simili, in quanto ciò riduce la presa d'aria primaria al dispositivo con le conseguenze che ciò comporta nell'accensione e nel funzionamento del dispositivo (Er41, vedi Capitolo 9 di questo manuale).

Le estensioni da realizzare sono le seguenti:

- Quando l'ingresso dell'aria primaria nel dispositivo è Ø 40 mm, dobbiamo espandere a Ø 90 mm
- Quando l'ingresso dell'aria primaria nel dispositivo è Ø 60 mm, dobbiamo espandere a Ø 110 mm

IN CASO DI CANALIZZAZIONE EVITARE QUALSIASI TIPO DI GOMITO.

E 'ASSOLUTAMENTE VIETATA L'INSTALLAZIONE DI UN TUBO COASSIALE IN QUALSIASI APPARECCHIO FERLUX.

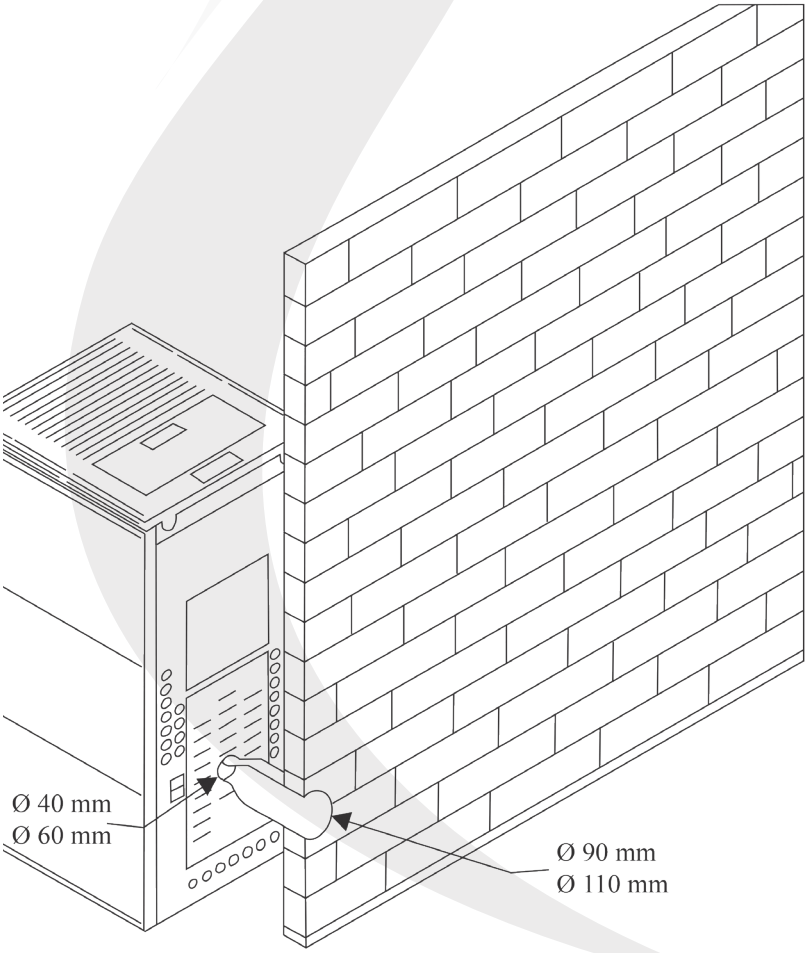

5.5 SISTEMA DI CANALIZZAZIONE

Il funzionamento del sistema di distribuzione duttile dell'aria per ambienti adiacenti o superiori nei modelli duttili, hanno uscite di diametro 80 mm che corrispondono alle uscite duttili dell'aria forzata.

5.5.1 USCITE DEL CANALE DI INSTALLAZIONE (NORA)

Nelle due uscite superiori mostrate nel dettaglio sottostante, collegare i tubi che distribuiranno l'aria di riscaldamento nelle stanze adiacenti o più alte.

Come già menzionato sopra, è necessario che la tubazione sia realizzata con tubazioni isolate e resistenti al calore ad almeno 150 ° C.

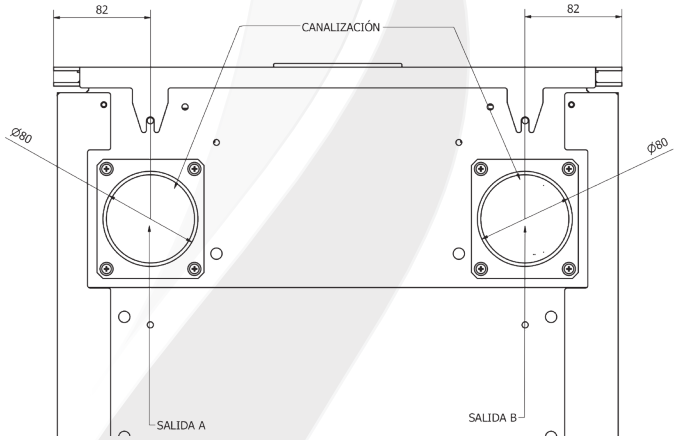

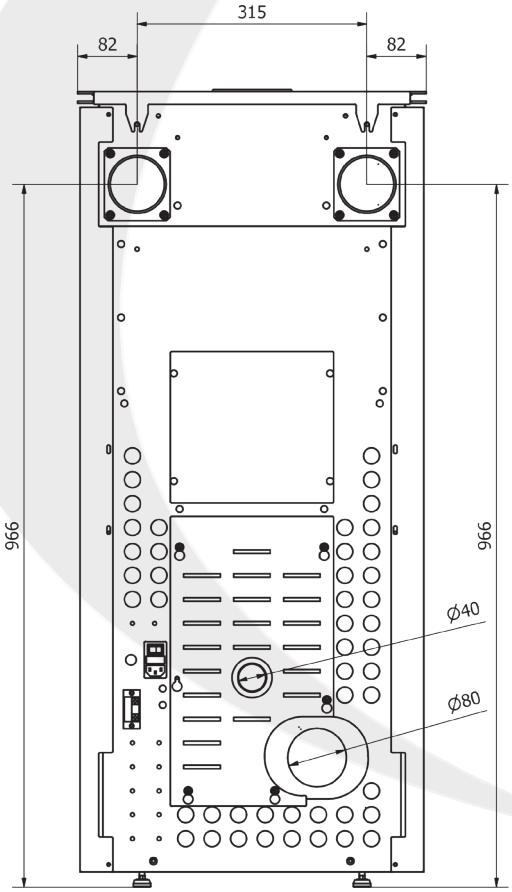

5.5.2 INSTALLAZIONE DELL'USCITA DI CANALE (LYRA)

Nelle due uscite superiori rappresentate nel dettaglio sottostante, i tubi di canalizzazione sono collegati per distribuire l'aria di riscaldamento nei locali adiacenti o superiori.

Come già accennato in precedenza, è necessario che la canalizzazione sia realizzata con tubi coibentati e termoisolanti resistenti ad almeno 150ºC.

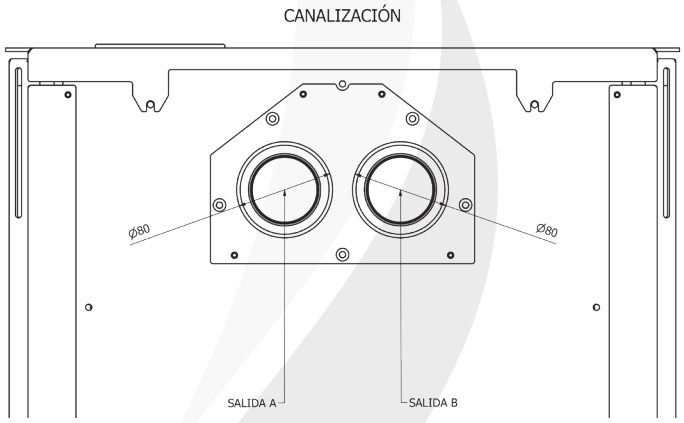

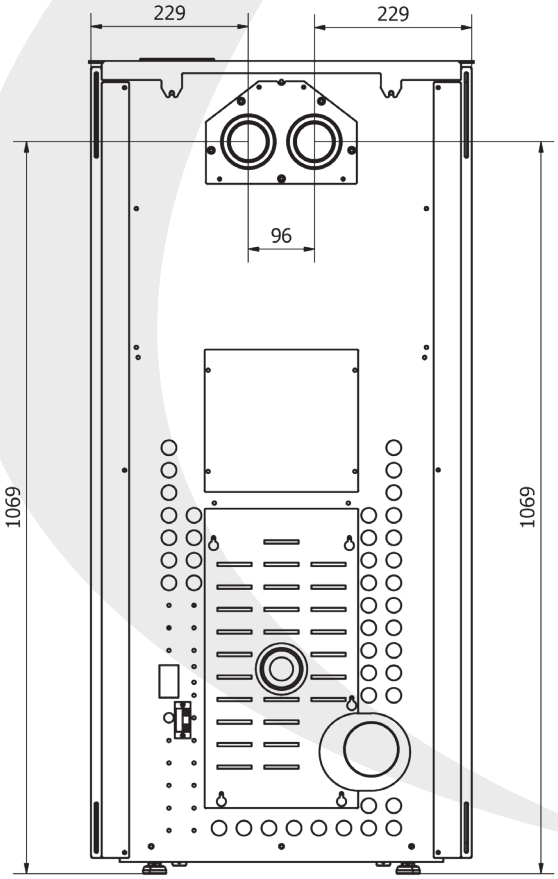

5.5.3 INSTALLAZIONE USCITA CANALE (PHOENIX)

Nell'output mostrato nel dettaglio di seguito, le tre opzioni di canalizzazione sono offerte per il modello Phoenix, semplicemente regolando il supporto della turbina della pipeline alla presa prescelta.

Como si ha un buon rapporto con l'acqua, è necessario che la canalizzazione si ha con con tubería aislada e calorífuga resistente como mínimo a 150 °C.

TRE OPZIONI DI CANALIZZAZIONE
NON SIMULTANEA

1 CANALE SUPERIORE
2 CANALE POSTERIORE
3 CANALE LATO DESTRA

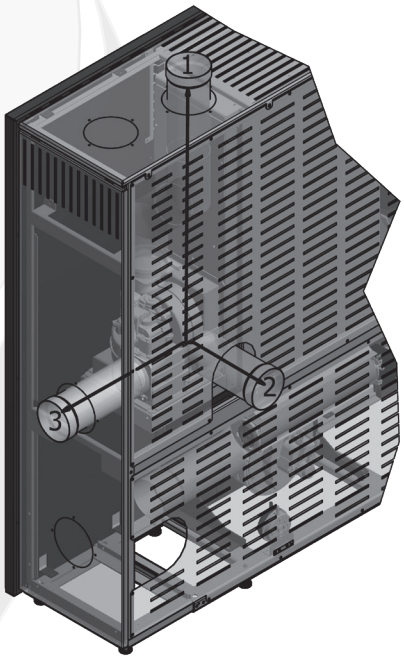

A USCITA FUMI SUPERIORE
B USCITA FUMI POSTERIORI
C FUMO LATERALE USCITA DESTRA

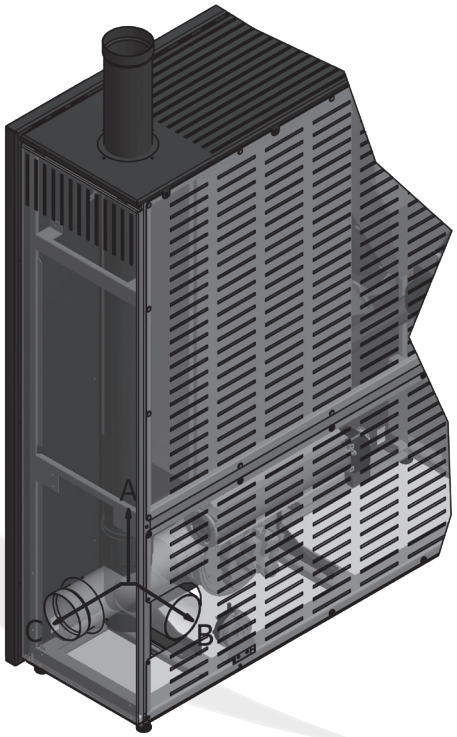

5.5.4 INSTALLAZIONE USCITA CANALE (OSIRIS)

All'uscita superiore, posteriore o laterale mostrata nel dettaglio sotto è collegato il tubo di canalizzazione che distribuirà l'aria di riscaldamento nei locali adiacenti o superiori.

Come già accennato in precedenza, è necessario che la canalizzazione sia realizzata con tubi coibentati e termoisolanti resistenti ad almeno 150ºC.

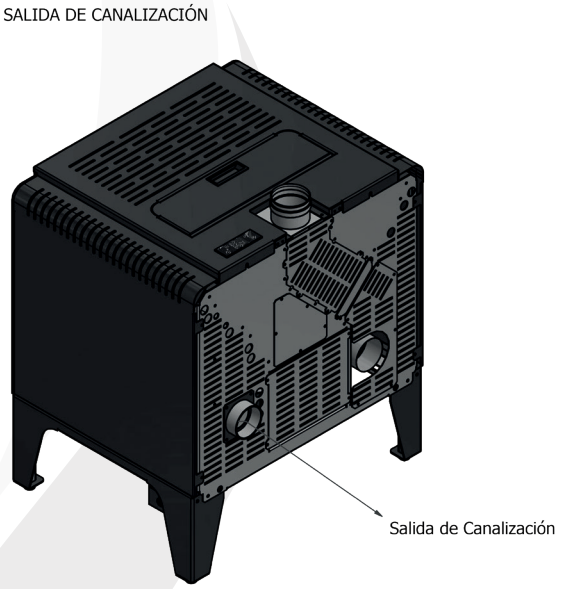

5.5.5 POSIZIONE DELLE SONDE AMBIENTALI

Nella parte posteriore della stufa troviamo due sonde, come indicato nel grafico seguente, la sonda ambiente della stanza principale e un connettore per la sonda della seconda stanza.

Con la prima sonda camera ambiente controlliamo la temperatura della stanza principale, quindi è necessario posizionarla nel posto giusto per una misurazione accurata (non è consigliabile che si trovi sul pavimento o presa vicino alla stufa).
Nel connettore per una seconda sonda ambiente, colleghiamo la sonda con la lunghezza richiesta per raggiungere la seconda stanza e individuarla nello stesso modo della prima.

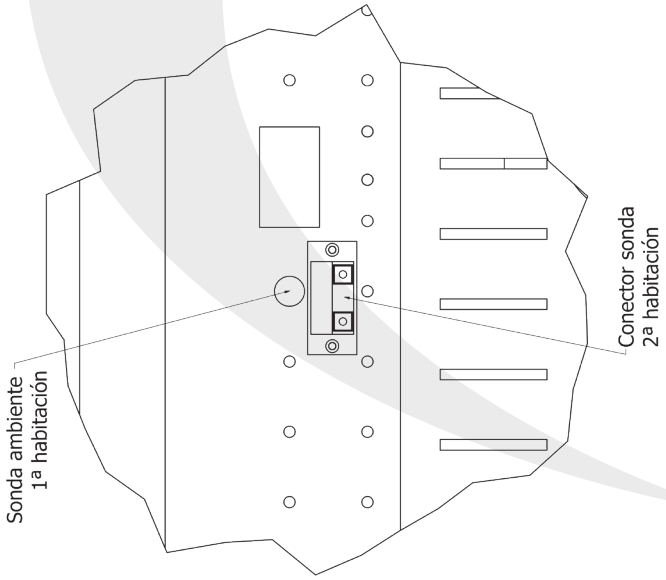

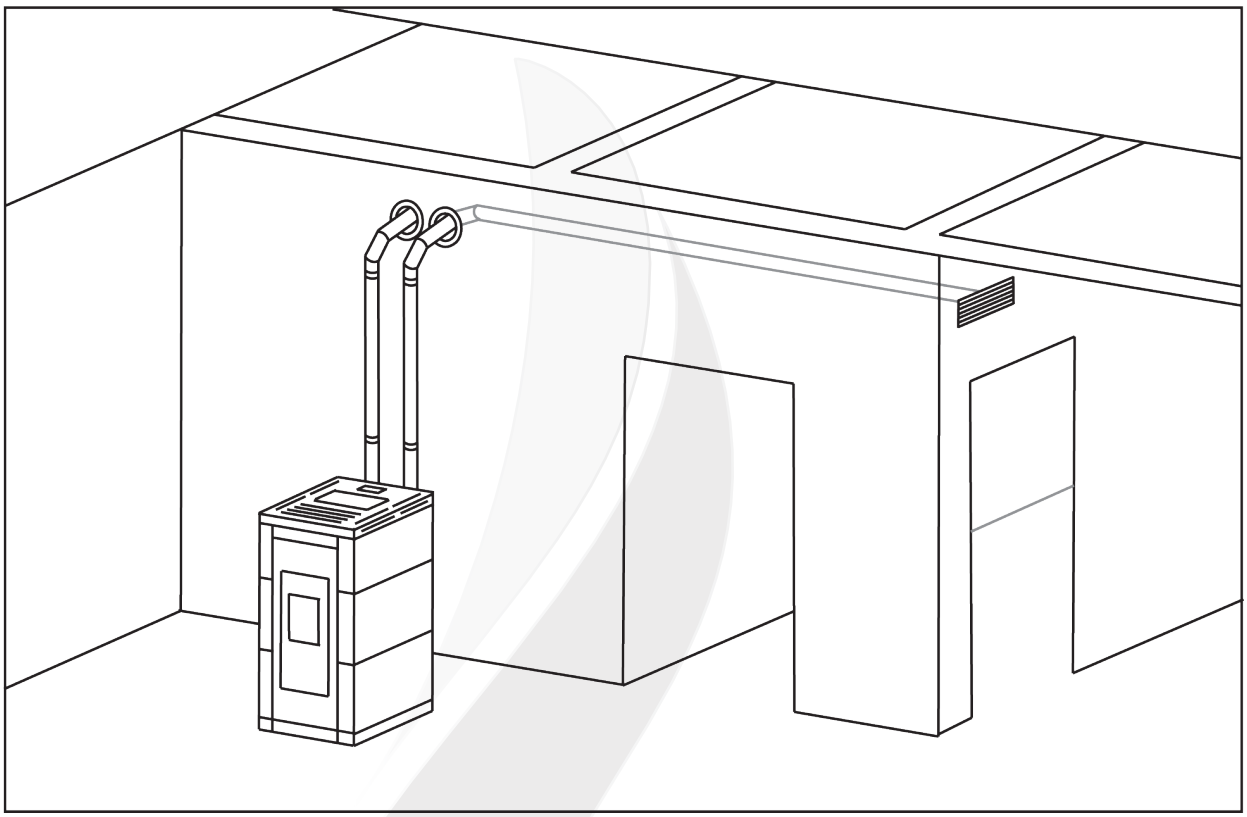

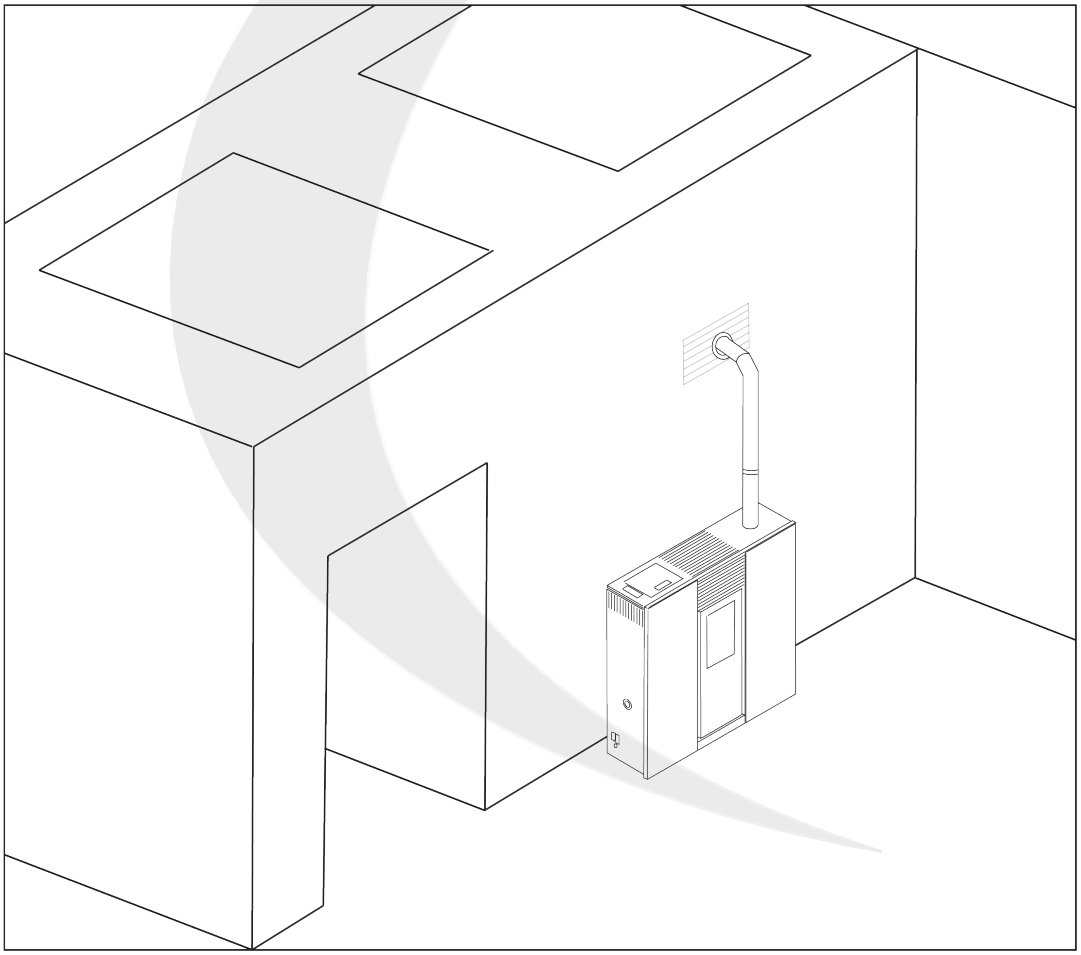

5.6 COLLEGAMENTO ELETTRICO

Per l'installazione della stufa è necessario disporre di una presa di corrente da 230 V con collegamento a terra, in grado di supportare almeno 450W di potenza per l'accensione e con il proprio differenziale.

La stufa è fornita con un cavo di alimentazione che deve essere collegato alla presa da 230V. Dobbiamo assicurarci che l'interruttore generale della stufa sia a 0 e quindi collegare il cavo all'alimentazione, prima dietro la stufa e poi alla presa elettrica.

Per legge, l'installazione deve essere dotata di un collegamento di messa a terra e di un interruttore differenziale. Dobbiamo assicurarci che il Il cavo di alimentazione, nella sua posizione finale, non entra in contatto con parti calde.

La presa deve essere monofase con fase, neutro e terra.

Se la tensione di rete non è sinusoidale (come gruppi elettrogeni o altre apparecchiature) la stufa potrebbe dare errori. L'utente dovrà installare il dispositivo appropriato per ottenere un'onda sinusoidale pura con una tensione compresa tra 220-230V.

6. ISTRUZIONI D´USO DEL PANNELLO DI CONTROLLO

Di seguito l'immagine del display che è composta da 4 pulsanti e due display a quattro cifre ciascuno che includono anche LED informativi come mostrato di seguito:

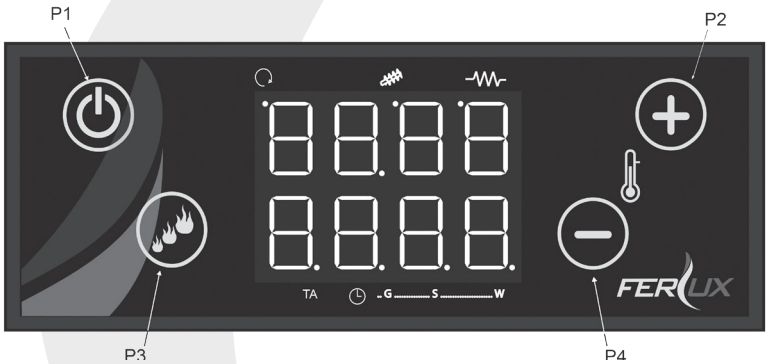

TASTI	FUNZIONI	
	CLIC	PULSACIÓN PROLONGADA
P1	Informazioni/Uscita menu	Accesa/Spenta/Reset allarmi
P2	Modifica termostato (+)/Aumento	
P3	Modifica potenza di combustione	Primo riempimento coclea
P4	Modifica termostato (-)/Disminuzione	

Il display superiore mostra una singola informazione a differenza dell'inferiore che mostra dati diversi allo stesso tempo. Abbiamo classificato in ogni momento il modulo del display che viene visualizzato di seguito, che a seconda dello schermo in cui ci troviamo può mostrarci quanto segue:

- **Display D1:** Tempo, stato operativo, errori, menu, sottomenu e valori dei parametri.
- **Display D2:** Alimentazione, codici parametro (questo viene visualizzato solo con la stufa in funzione).
- **Display D3:** Temperatura ambiente.

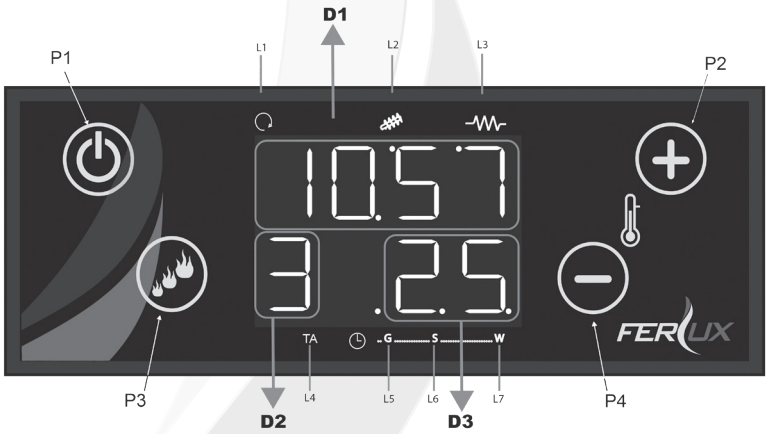

INTERPRETAZIONE DEI LED QUANDO SI ACCENDONO			
L1			LED iluminato: Il ventilator ambiente e' acceso
L2			LED iluminato: La coclea sta funzionando
L3			LED iluminato: la resistenza e' accesa
L4			LED iluminato: temperatura ambiente raggiunta
L5		G	LED iluminato: e' attiva la programmazione giornaliera
L6		S	LED iluminato: e' attiva la proggrammazione settimanale
L7		W	LED iluminato: e' attiva la programmazione del fine settimana

Se i parametri precedentemente indicati non sono visibili sul display (ad esempio il display non mostra l'ora e la temperatura nel modo consueto) oi tasti non danno accesso alle funzioni citate in questo manuale (come ad esempio le chiavi di esempio non possono essere utilizzate (P2) o (P4)), **oppure potrebbe essere che durante la manipolazione del display le impostazioni siano state modificate.**

PREMENDO A LUNGO TEMPO LA CONFIGURAZIONE DEL DISPLAY (per più di 30 secondi) (P1) y (P3).

VERRÀ CONFIGURATO CORRETTAMENTE QUANDO COMPARE "110" SUL DISPLAY SUPERIORE, COME MOSTRATO NELL'IMMAGINE SOTTO.

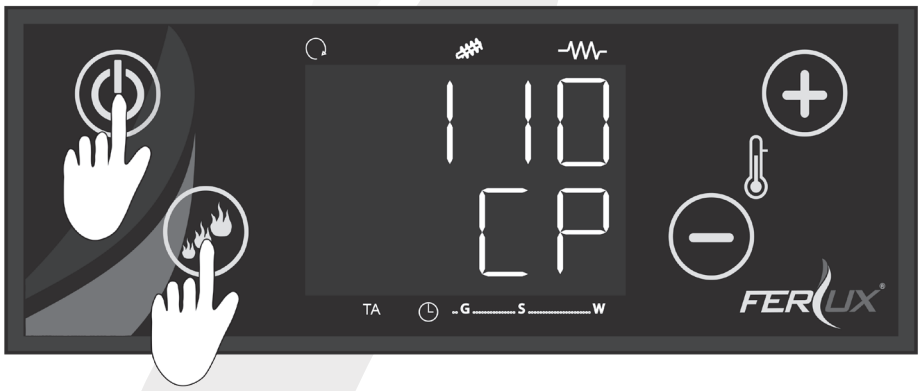

6.1 MENU LIVELLO 1

Chiamiamo "MENU' LIVELLO 1 " tutte le opzioni a cui può accedere l'utente a partire dalla "schermata principale" (che si può visualizzare normalmente senza dover premere alcun tasto).

6.1.1 INFORMAZIONE

Ogni volta che facciamo "clic" sul tasto , visualizziamo sull display inferiore l'abbreviazione del nome di un parametro e nel superiore il suo valore.

I parametri da visualizzare in ordine di apparizzione sono:

tF: temperatura fumi (°C)

tA: temperatura ambiente (°C)

tr: temperatura ambiente remota (°C)

FL: velocità del flusso di aria primario

UF: velocità / tensione ventilatore fumi (r.p.m/V)

Co: tempo ON della coclea

St2: tempo che resta per manutenzione straordinaria (h)

FC: codice e revisione firmware

514: codice articolo fabbricante

Per tornare alla schermata principale rilasciare il tasto (P1) per 5 secondi.

6.1.2 REGOLAZIONE DELLA POTENZA

In questa stufa disponiamo di 5 potenze di funzionamento, essendo 1 la potenza più bassa e 5 la potenza più elevata, queste potenze le può selezionare l'utente mediante "clic" sul pulsante (P3).

Oltre alla possibilità di scegliere tra le 5 potenze, la stufa ci dà la possibilità di scegliere un modo di funzionamento automatico "A", in questo modo la stufa lavora con la potenza più adeguata in ogni momento in rapporto alla temperatura dell'ambiente, modulando e ottenendo con ciò una temperatura più costante, un riscaldamento più rapido e un minor consumo di carburante.

Premendo il pulsante (P3) e il display inferiore D2 inizierà a lampeggiare. Con ogni "clic" di questo pulsante andremo ad aumentare la potenza fino a che non appare la modalita´ automatica.

Per fissare il valore che desideriamo, dobbiamo premere il pulsante (P3), quando smette di lampeggiare rimane selezionato il valore della potenza desiderata.

6.1.3 REGOLAZIONE DELLA TEMPERATURA AMBIENTE

Ogni utente ha l'opzione di selezionare la temperatura ambiente desiderata.

Quando stabiliamo la temperatura di setpoint , la stufa confronta questa temperatura con quella che rileva la sonda ambiente.

Fino a quando la temperatura di setpoint e' al di sopra della temperatura che rileva la sonda ambiente la stufa lavora nella potenza selezionata. Quando la temperatura dell'ambiente raggiunge la temperatura di setpoint la stufa va in modulazione **"mod"**.

Se ancora in modulazione la sonda ambiente rileva una temperatura superiore a 3 ºC, la stufa va in **"standby",** e tornerà a riaccender si quando la temperatura ambiente scende al di sotto della temperatura desiderata (setpoint).

Per modificare la temperatura di setpoint (desiderata), premiamo sul tasto (P2) o (P4), nella parte inferiore del display D3 potremo visualizzare in modo lampeggiante la temperatura di setpoint che era stata selezionata, che possiamo aumentare o disminuire premendo i tasti (P2) o (P4). Dopo 5 secondi senza toccare nessun tasto. Il nuovo valore sarà memorizzato e il display tornerà alla schermata principale.

6.1.4 RESET ERRORI, ACCENSIONE E SPEGNIMENTO DELLA STUFA

Se premiamo il tasto (P1) a lungo si cambia lo stato della stufa valido fino a qual momento.

Possiamo avere le seguenti stati di funzionamento.

PRIMA DI PREMERE IL TASTO IN MODO PROLUNGATO	EDOPO AVER PREMUTO IL TASTO IN MODO PROLUNGATO
FERMA (Senza allarmi) (Il display mostra l'ora e la temperature ambiente)	ACCENSIONE (Il display mostra Chec, ON1, ON2 ECC...)
FERMA (Con allarme) (Sul display appare Er02 [esempio] e ALT in modo intermittente)	FERMA (Senza allarme) (Sul display appare l'ora e la temperatua ambiente)
ACCENSIONE, NORMALE, MODULAZIONE O STANDBUY	SPENTA (Off)
SPENTA (Off)	"rec" (Recupero Accensione)
"rec" (Recupero accensione)	SPENTA (Off)

6.1.5 CARICO DELLA COCLEA DEL PELLET

Questa operazione permette di fare il riempimento della coclea la prima volta che mettiamo la stufa in funzione e/o anche se è stato svuotato completamente il serbatoio di combustibile.

Per questo terremo premuto il tasto (P3) in modo prolungato e la coclea di carico si attiva in modalità continua.

Sul display nella parte inferiore uscirà la scritta "LoAd", in quella superiore visualizzeremo il tempo del precarico.

Interromperemo il carico quando il pellet cade in modo cosante nel braciere, per fare cio' basta premere un tasto qualsiasi. Per sicurezza il carico si interrompe automaticamente dopo 300 secondi.

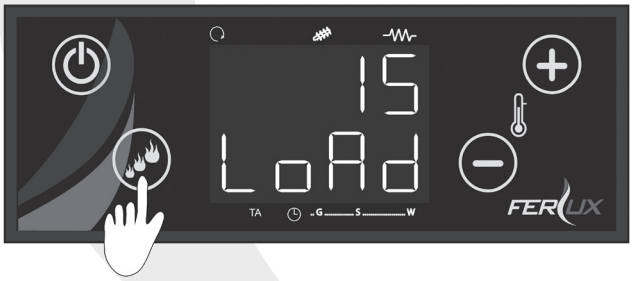

DOPO AVER EFFETTUATO QUESTA OPERAZIONE, PRIMA DI PROCEDERE ALL'ACCENSIONE DELLA STUFA E' NECESSARIO SVUOTARE I BRACIERE E RICOLLOCARLO CORRETTAMENTE ONDE EVITARE PROBLEMI DURANTE LA FASE DI ACCENSIONE

6.2 MENU LIVELLO 2

Chiamiamo “MENÚ NIVEL 2” le funzioni a cui si puo’ accedere da un sub menu al quale si arriva tenendo premuto contemporaneamente ed in maniera prolungata i tasti (P3) e (P4).
Le funzioni del sub menù sono le seguenti:

rAir: Regolazione del ventilatore ambiente.
CAn1: Configuración para la canalización.
tErM: Configuración de la temperatura ambiente remota
Cron: Crono per programmare le ore di spegnimento e di accensione della stufa.
orol: Orologio.
TELE: Controllo remoto.
rCLr: Reset di pulizia.
TPAr: Menù Tecnico.

Quando premiamo simultaneamente e in modo prolungato i tasti (P3) e (P4), nel display superiore D1 appare la prima funzione del menù livello 2. Tramite i tasto (P2) e (P4) l´utente può spostarsi tra le diverse funzioni. Una volta scelta la funzione premiamo sul tasto (P3). Per tornare alla schermata principale premere il tasto (P1).

Dopo 40 secondi senza premere alcun tasto il display torna nella schermata principale.

6.2.1 **[rAir]** REGOLAZIONE DEL VENTILATORE

Questa funzione consente di modificare la potenza del ventilatore di riscaldamento.

Esistono sette potenze al di sopra della potenza che viene stabilita per default e sette potenze al di sotto della potenza che viene stabilita per default.

Per accedere alla funzione **“rAir”** premiamo in maniera prolungata sui tasti (P3) e (P4) appare **“rAir”**, premiamo il tasto (P3) e appare “0”, e torniamo a premere il tasto (P3) quando il valore “0” lampeggia con i tasti (P2) e (P4), selezioniamo la potenza desiderata per il ventilatore ambiente, maggiore o minore di quella che appare per default.

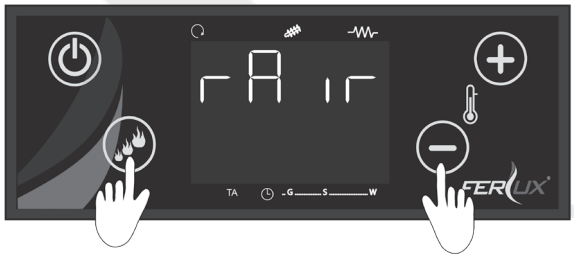

6.2.2 **[CAn1]** REGOLAZIONI PER LA CANALIZZAZIONE

In questa funzione è possibile regolare manualmente la potenza delle turbine della pipeline, anche per disattivarle.

Per accedere a questa funzione, teniamo premuto in modo prolungato i bottoni (P3) e (P4), simultaneamente, ci appare nel display superiore D1 **"rAir"**, premiamo il tasto due volte (P2) e appare **"CAn1"**, ora poi se premiamo il tasto (P3) la parola AUTO appare sul display superiore D1, selezioneremo con i tasti (P2) o (P4), seccessivamente confermeremo con il pulsante (P3).

6.2.3 **[tErM]** IMPOSTAZIONI DELLA TEMPERATURA AMBIENTE

Per accedere a questa funzione, premiamo i pulsanti (P3) e (P4), per un lungo periodo di tempo, compaiono sul display superiore D1 **"rAir"**, premiamo il tasto (P2) due volte consecutivamente **"tErM"**, stiamo già all'interno di questa funzione, ora poi se premiamo il tasto (P3) la parola "rEM" che significa remoto.

Selezioneremo con i tasti (P2) o (P4) per regolare la temperatura desiderata della seconda stanza, seccessivamente confermeremo con il pulsante (P3).

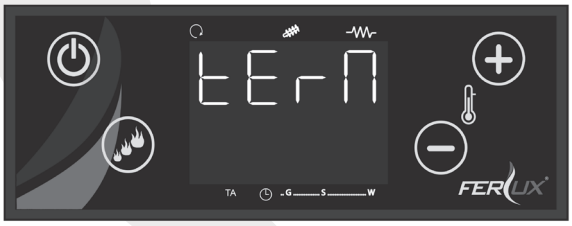

6.2.4 **[Cron]** PROGRAMMAZIONE DEGLI ORARI

Questa funzione ci permette la programmazione degli orari di accesione/spegnimento della stufa.

Questa funzione ha due paragrafi, uno per scegliere la modalità di programmazione che vogliamo attivare (ModE), e l'altro per la programmazione degli orari di ciascuna delle modalità (ProG).

Per accedere a questa funzione, teniamo premuto in modo prolungato i bottoni (P3) e (P4), simultaneamente, ci appare nel display superiore D1 **"rAir"**, premiamo il tasto (P2) e appare **"Cron"**, stiamo già all'interno di questa funzione, ora poi se premiamo il tasto (P3) entriamo alle modalità di programmazione che menzionata in precedenza (ModE) o (ProG), le quali selezioneremo con i tasti (P2) o (P4), seccessivamente confermeremo con il pulsante (P3).

(ModE): Permette di disattivare la funzione **"Cron"** o selezionare tra 3 opzioni:

Modalidad	LED
Gior: Programmazione giornaliera	G ● S ○ W ○
SEtt: Programmazione settimanale	G ○ S ● W ○
FiSE: Programmazione del fine settimana	G ○ S ○ W ●
OFF: La stufa non ha nessuna programmazione	G ○ S ○ W ○

Per entrare in (ModE), tenere premuto tasto (P3), e nel display superiore D1 appare la scelta che abbiamo attiva (che può essere: Gior, SEtt, FiSE u OFF). Per poter modificare questa opzione che abbiamo attiva, premere di nuovo il tasto (P3) e l'opzione inizierà a lampeggiare, mediante i tasti (P2) o (P4) selezionare la opzione desiderata, ritorni a premere il tasto (P3) e si memorizzera l'opzione selezionata. Premere successivamente il pulsante (P1) per il ritorno il menu principale. Per tornare alla schermata principale.
Se premiamo in modo accidentale sul pulsante (P1) senza aver confermato l'opzione scelta oppure si lascia a lungo senza confermare, il display ritorna nella schermata principale mantenendo la scelta precedentemente selezionata.

(ProG): questa funzione permette di fare la programmazione nelle 3 modalità mostrate nella tabella , potendo programmare fino a 3 fasce orarie (3 accensioni e 3 spegnimenti) ogni giorno:

Giornaliera (**Gior**): si programma ogni giorno della settimana in modo indipendente.

Settimanale (**SEtt**): si fa una programmazione unica che si applica a tutti i giorni della settimana.

Fine settimana (**FiSE**): in questo caso si fanno due programmazioni, una dal lunedì al venerdì e l'altra per il fine settimana (sabato e domenica).

VISUALIZZAZIONE	DISPLAY
(Gior): programmazione giornaliera	**Mo**: Lun **tu**: Mart **UE**: Merc **tH**: Giov **Fr**: Vener **SA**: Sabato **Su**: Dom
(SEtt): programmazione settimanale	**MS**: da Lunedi a Domenica
(FiSE): programmazione fine settimana	**MF**: da Lun a Ven **SS**: Sabato e Domenica
Orario accensione (ON)	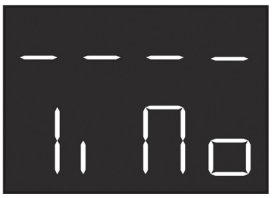
Orario Segnimento (OFF)	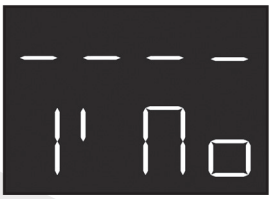

Per ogni programmazione dobbiamo impostare l'orario di accensione ON e di spegnimento OFF

PROGRAMMAZIONE MENU ON

1. Una volta nel menù (ProG), utilizzando il tasti (P2) e (P4) scegliamo una delle tre modalità che vogliamo programmare e confermiamo con il tasto (P3).

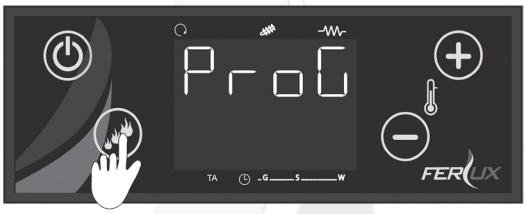

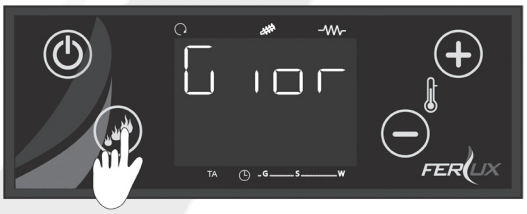

2. Una volta che abbiamo scelto la modalità ci apparirà sul display come mostriamo in seguito:

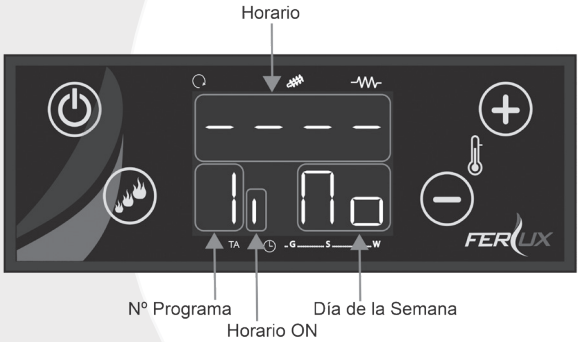

3. Di seguito premiamo il tasto (P1) in modo prolungato e sul display superiore D1 apparirà l'ora i minuti dello stato ON come mostrato nella figura:

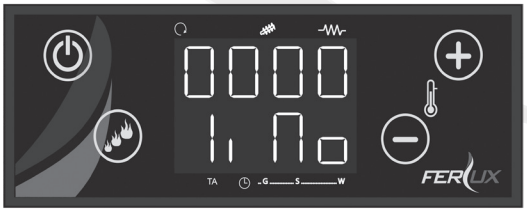

4. Per regolare l'orario di accensione premiamo sul tasto (P3) e inizia a lampeggiare l'ora, con il tasto (P3) passiamo dall'ora ai minuti e viceversa, per regolare l'ora e/o i minuti premiamo i tasti (P2) o (P4).
5. Una volta configurato l'orario, premiamo sula tasto (P3) per salvare i valori impostati. Avremo così la schermata come mostrato di seguito.

PROGRAMACIÓN MENÚ OFF
PROGRAMMAZIONE MENU OFF

Per programmare lo spegnimento procediamo nello stesso modo della programmazione per l'accensione. Una volta che ci troviamo al punto 2 della schermata superiore dobbiamo scegliere la modalità di programmazione che desideriamo, quindi premere il tasto (P2), avremo una schermata come riportata nella seguente foto:

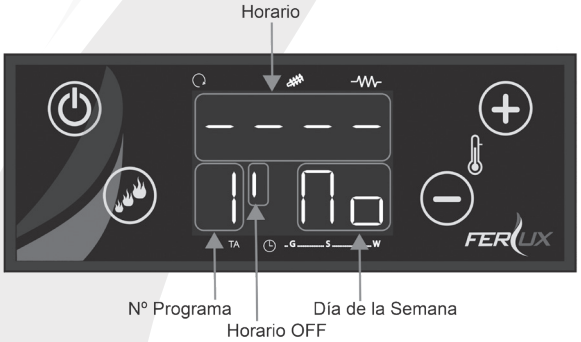

Successivamente ripetiamo il procedimento descritto nel punto 3.

Per gli altri giorni della settimana ripeteremo i passaggi anterirmente spiegati.

Per la programmazione sia settimanale che fine settimana il procedimento e' sempre lo stesso.

I minuti si possso modificare con intervalli di un quarto d'ora (es: 17:00, 17:15, 17:30, 17:45). Esiste una programmazione speciale dalle ore 23:45 alle ore 23:59 dove si potranno selezionare minuto per minuto.

ESEMPIO DI PROGRAMMAZIONE:

Possiamo programmare anche l'accensione e lo spegnimento nell'arco di due gioni conssecutivi per sempio dal lunedi al martedi. Programmiamo lo spegnimento della stufa OFF alle 23:59 del lunedi e l'accensione alle 00:00 del martedi o giorno successivo.

PROGRAMMAZIONE LUNEDI			
ON	17:45	OFF	23:59
PROGRAMMAZIONE MARTEDI			
ON	00:00	OFF	12:30

6.2.5 **[oroL]** OROLOGIO

Con questa funzione configuriamo la data e l'ora. Questa configurazione e' fondamentale per la programmazione di accensione e spegnimento della stufa.
Una volta che visualizziamo la seguente schermata, procediamo come segue:

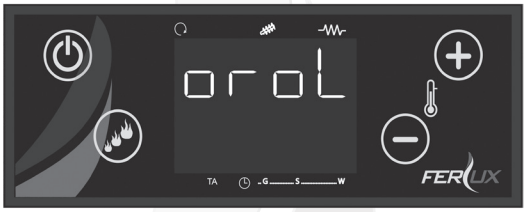

Premiamo il tasto (P3) e successivamente appare la schermata di seguito riportata:

-

Premendo di nuovo sul tasto (P3), inizia a lampeggiare l'ora, continuando a premere questo tasto inizieranno a lampeggiare i minuti e i giorni della settimana. Sequenzialmente regolarizzeremo l'ora, i minuti e i giorni con i tasto (P2) e (P4).
Per uscire da questa funzione premere il tasto (P1) o aspettiamo qualche secondo. Se premiamo questo tasto prima di selezionare e confermare il tutto i nostri dati non verranno salvati.

6.2.6 **[tELE]** COMANDO A DISTANZA

Con questa funzione attiviamo, disattiviamo il funzionamento del comando a distanza.

Questo menù non e' attivato dal costruttore, per poter funzionare si deve attivare con il seguente procedimento:

1. Arriviamo nella funzione [tELE] e premiamo il tasto (P3) come mostrato di seguito

2. Ci apparirà la seguente schermata, andremo a premere il tasto (P3) e con i tasti (P2) e (P4) andremo a selezionare l'opzione ON per attivare il comando a distanza. Per confermare andremo a premere il tasto (P3).

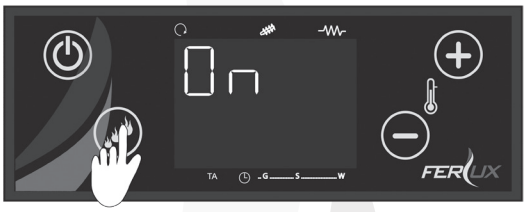

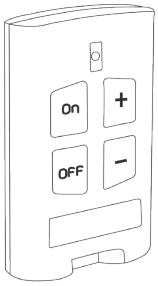

La centrale riconosce il segnale del telecomando (telecomando) tramite un codice, modificabile Per una corretta trasmissione tra telecomando e scheda di controllo il codice di trasmissione deve essere lo stesso in entrambi i dispositivi.
Se in casa tua ci sono altri dispositivi che possono causare interferenze nella trasmissione tra il telecomando e la scheda comandi della stufa, devi cambiare il codice di trasmissione seguendo le istruzioni sotto riportate:

INFORMAZIONI SUL TELECOMANDO
È possibile scegliere 6 combinazioni per il segnale del telecomando a diverse frequenze.

1. Iniziamo premendo due pulsanti del telecomando per più di 10 secondi: teniamo premuti questi due pulsanti, che possono essere le combinazioni (on +), (on -), (on off), (+ -), (+ off) o (spento -).
2. Quindi il LED rosso superiore inizia a lampeggiare rapidamente (100 ms acceso e 100 ms spento).
3. Dopo 10 secondi il led rimane acceso.
4. Per confermare la modifica rilasciare i pulsanti dopo 5 secondi. Se i pulsanti non vengono rilasciati entro 5 secondi, il LED si spegne e il cambio di frequenza non viene eseguito.
5. Quindi spegnere l'apparecchiatura e ricollegarla dopo circa 10 secondi. Quando si ricollega l'alimentazione all'apparecchio, tenere premuto un pulsante qualsiasi del telecomando fino a quando non si sente un "bip"

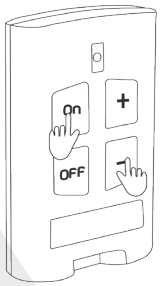

6.2.7 **[rCLr]** MENU TECNICO I

Questa funzione corrisponde al menù tecnico a cui solo il Centro Assistenza può accedere.

6.2.8 **[tPAr]** MENU TECNICO II

Questa funzione come quella precedente e' dedicata all'area del Centro Assistenza.

7. FUNZIONAMENTO E USO DELLA STUFA

7.1 CONSIGLI E AVVERTENZE

- Prima di accendere l'apparecchio, assicurarsi che all'interno e nei paraggi della stufa non vi sia materiale infiammabile o che potrebbe potrebbe prendere fuoco.
- Utilizzare il combustibile raccomandato dal costruttore.
- Non utilizzare l'apparecchio come inceneritore o altro uso se non quello per cui e' stato progettato.
- La superficie esterna della stufa può raggiungere temperature elevate, specialmente la parte frontale e il vetro, per cui stare attenti a non toccare queste parti per evitare scottature.
- Consultare sempre il presente manuale se si hanno dubbi sull'utilizzo. Non manipolare il display se non si e' sicuri del procedimento da eseguire.
- Prestare particolari attenzioni agli allarmi e ai messaggi che mostra il display, e prendere nota per facilitare il lavoro del Centro Assistenza nel caso dovesse intervenire.
- Prima di accendere la stufa assicurarsi che: non ci siano ostruzioni nel tubo di entrata dell'aria, il bruciatore sia ben posizionato e pulito, il cassetto della cenere al suo posto e la porta di accesso alla camera di combustione sia ben chiusa.
- La porta si può aprire solo quando la stufa e' spente e fredda.
- E' assolutamente vietato togliere la rete di protezione situata nel serbatoio del combustibile.
- Non toccare la stufa con mani bagnate o umide, poichè e' un apparecchio elettrico.

DURANTE IL FUNZIONAMENTO L'APPARECCHIO SOFFRE SIGNIFICATIVI FENOMERI DI ESPANSIONE TRA RISCALDAMENTO E RAFFREDDAMENTO, PERTANTO È ASSOLUTAMENTE NORMALE SENTIRE LO SCATTO DEL CORPO IN ACCIAIO.
IN NESSUN CASO QUESTO PUO 'ESSERE CONSIDERATO UN DIFETTO DELL'APPARECCHIO.

7.2 PRIMA ACCENSIONE

I. Assicurarsi che la spina sia correttamente sia collegata ad una presa di corrente.
II. Di seguito accendiamo l'interruttore generale che troviamo sulla parete posteriore della stufa.
III. Sul display appaiono nella parte superiore D1 l'ora e nella parte inferiore D3 la temperatura ambiente, come mostrato di seguito.

IV. A questo punto potrebbe apparire sul display l'errore Er11 che indica che l'ora e la data non sono attualizzate, questo si ha quando c'è stata una prolungata mancanza al collegamento della rete elettrica. Consultiamo il Capitolo 9 ERRORI E SOLUZIONI per capire come continuare, anche perché quando il display segnala un errore sulla schermata non possiamo accendere l'apparecchio.
V. Per accendere la stufa premere il tasto (P1) prolungatamente fino a che non sentiamo un bip. A questo punto vendremo il display come raffigurato nella foto.

PANTALLA ARRANQUE

In questo momento la scheda fa un check up della stufa **"ChEc"** durante il quali fa le varie verifiche. Se durante il check up la scheda evidenzia qualche anomalia non passa alla fase successiva e darà il corrispondente messaggio di errore. Mentre se tutto e' corretto, inizia la fase di accensione.

Durante il funzionamento alla prima accensione è possibile vedere "fumo" uscire dalla stufa all'interno del locale in cui è installata, questo è dovuto all'essiccazione dei solventi e delle vernici che trasporta la vernice, dopo qualche ora scomparirà.
Si consiglia di ventilare la stanza durante questo periodo.

7.3. STATO DI FUNZIONAMENTO

7.3.1 ACCESIONE

Quando la stufa passa dallo stato di spenta o stanby a funzionamento, questa tappa la chiameremo fase di accensione. Questa fase si suddivide nei seguenti passi: Check up, Pre-riscaldamento, Pre-carico, Accensione fissa, Accensione variabile e stabilizzazione. Durante questa fase l'utente visualizza sul display superiore i seguenti messaggi:

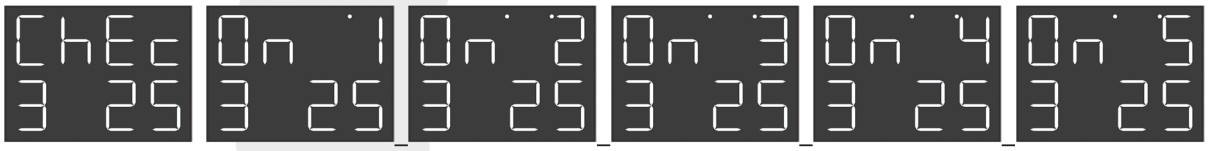

7.3.2 STUFA FUNZIONAMENTO NORMALE

La stufa arriva questa fase quando si supera tutto il procedimento di accensione.
Sul display superiore apparirà l'ora e sul quello inferiore la potenza di lavoro e la temperatura ambiente, indicando anche tramite i led superiori i componenti che stanno funzionando, come il ventilatore ambiente, la coclea e la resistenza elettrica.

7.3.3 STUFA SPENTA

La stufa si trova in questa fase una volta acceso l'interruttore generale o dopo che abbiamo effettuato uno spegnimento. Sul diplay nella parte superiore apparirà l'ora e nella parte inferiore apparirà la temperatura ambiente.

7.3.4 MODULAZIONE ("MOD")

Questa fase appare durante il normale funzionamento quando la stufa raggiunge la temperatura ambiente impostata e desiderata dall'utente. Quando la stufa e' in modulazione sul display nella parte superiore apparirà la scritta lampeggiante "Mod" come raffigurato di seguito:

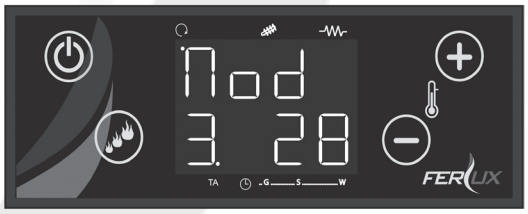

La stufa rileva che il calore generato non può scambiarlo interamente quindi va in stato di modulazione per garantire uno scambio massimo di calore, un massimo rendimento e un consumo ridotto di combustibile

7.3.5 STANDBY

Se nella fase della modulazione la temperatura della stanza dovesse salire ancora, la stufa va in stanby. In un primo momento la stufa si spegne del tutto per poi ripartire quando la temperatura scende di un grado. Qusto garantisce un maggior comfort e un minor consumo di combustibile.

7.3.6 SPENTA ("OFF")

Questa fase si ha per vari motivi:

- Premendo il tasto on/off per cui si forza una spegnimento.
- La stufa va in stanby.
- Appare qualsiasi messaggio di errore.
- La stufa deve recuperare una accensione.

Quando la stufa e' spenta sul display superiore vedremo la parola "OFF" come mostrato nella foto:

7.3.7 RECUPERO ACCENSIONE (“REC”)

Questa fase provoca uno spegnimento della stufa mentre sul display apparirà la scritta lampeggiant “rEc” Quando termona lo stato di spegnimento la stufa si riaccende in automatico.

La stufa va in questa fase per i seguenti motivi:

- Se durante lo spegnimento “OFF” della stufa, l’utente preme il tasto ON/OFF di nuovo come se volesse accendere
- Se la stufa sta funzionando normalmente e viene a mancare la corrente al ripristino della tensione elettrica la stufa e ancora calda.

.

8. MANUTENZIONE E PULIZIA

Per il buon funzionamento della stufa è necessario effettuare lavori di manutenzione, la frequenza della manutenzione e’ correlata alle ore di funzionamento e dalla qualità del combustibile che viene utilizzato. Alcuni di queste operazioni di manutenzione devono essere fatti giornalmente mentre alcuni ogni tanto.

Nella seguente tabella mostriamo le operazioni da svolgere:

OPERAZIONI	DIARIO	SETTIMANALMENTE	MENSILE	TRIMESTRALE	ANNUALE	UTENTE	CAT
Limpieza de brasero, limpieza de los orificios del brasero y extracción de cenizas	✓					✓	
Retirada de ceniza del quemador	✓					✓	
Uso de los rascadores	✓					✓	
Vaciar cenicero y aspirar parrilla y alojamiento		✓				✓	
Limpieza de “T” de registro			✓			✓	
Limpieza interior de la cámara de combustión (según calidad de combustible)				✓	✓	✓	✓
Descompresión del cordón de la puerta			✓			✓	✓
Limpieza extraordinaria					✓		✓

E’ NECESSARIO EFFETTUARE LA PULIZIA DELLA STUFA CON UN ASPIRATORE PER CENERE.
NON UTILIZZARE ASPORAPOLVERI O ELETTRODOMESTICI SIMILARI

DI NORMA, E' NECESSARIO EFFETTUARE LA PULIZIA DEL BRACIERE OGNI 10-12 ORE DI FUNZIONAMENTO CONTINUATO. USANDO UN PELLET NON DI PRIMA QUALITA' POTREBBE NECESSITARE PIU' SPESSO

PRIMA DI ACCENDERE LA STUFA CONTROLLARE CHE IL BRACIERE SIA BEN POSIZIONATO ESTÉ BIEN ASENTADO

PER EFFETTUARE LE OPERAZIONI DI PULIZIA E MANUTENZIONE E' NECESSARIO CHE LA STUFA SIA SCOLLEGATA DALLA RETE ELETTRICA, SIA SPENTA E COMPLETAMENTE FREDDA

LA MANCANZA DELLA PULIZIA PUO' AVERE CONSEGUENZE SULLA SICUREZZA E IL BUON FUNZIONAMENTO DELLA STUF

DOPO UN PERIODO DI LUNGA INATTIVITA' DELLA STUFA, TOGLIEREMO IL PELLET CHE E' RIMASTO NEL SERBATOIO IN QUANTO POTREBBE AVER ASSORBITO UMIDITA' CAMBIANDO LE SUE CARATTERISTICHE ORIGINALI E POTREBBE NON ESSERE ADATTO PIU' ALL'UTILIZZO

8.1 PULIZIA DEL BRACIERE E DEL PORTA-BRACIERE

In funzione della qualita' del combustibile, si possono formare incrostazioni che non permettono un buon funzionamento della stufa, e quindi bisogna eliminarli dal braciere.
Estraiamo il braciere e puliamo le incrostazioni e la cenere ed eventualmente pulire i fori del braciere se ostruiti
.

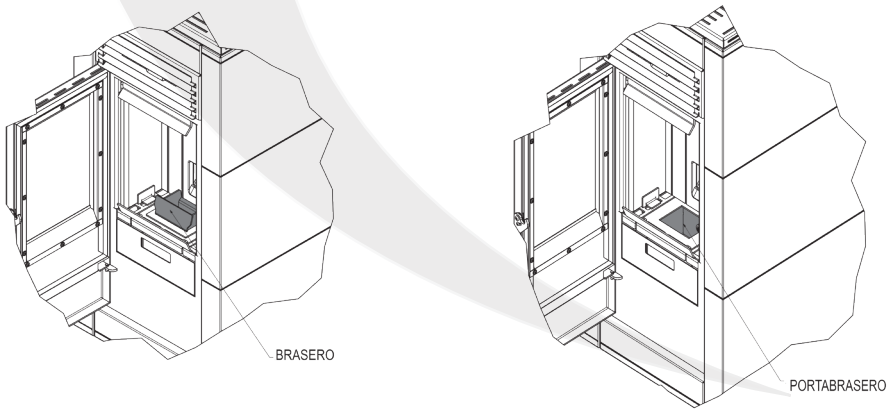

Con un aspiratore della cenere, aspirare la cenere accumulata nella camera di combustione e nel porta-braciere.

GAMMA CORRIDOIO

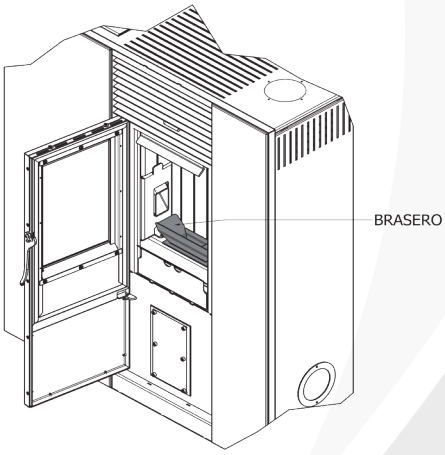

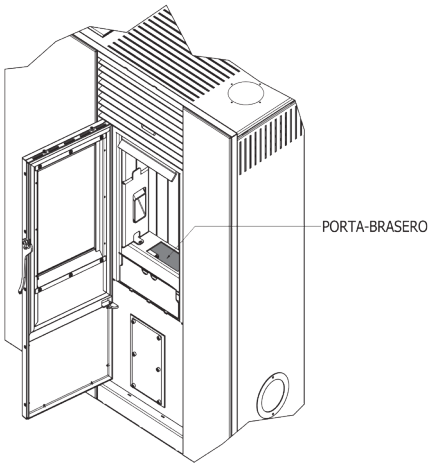

8.2 PULIZIA DEL CASSETTO DELLA CENERE

In prossimita' del porta-braciere abbiamo il cassetto della cenere, che deve essere pulito regolarmente per evitare che la cenere e i residui della combustione fuoriescano.
La cenere deve essere riposta in un contenitore di metallo con coperchio e aspettare che la brace si spenga definitivamente.
Il contenitore deve essere riposto a terra o su una superficie non infiammabile e lontano da materiali che possono prendere fuoco.
Una volta svuotato il cassetto, riposizionarlo nella giusta collocazione.

GAMMA CORRIDOIO

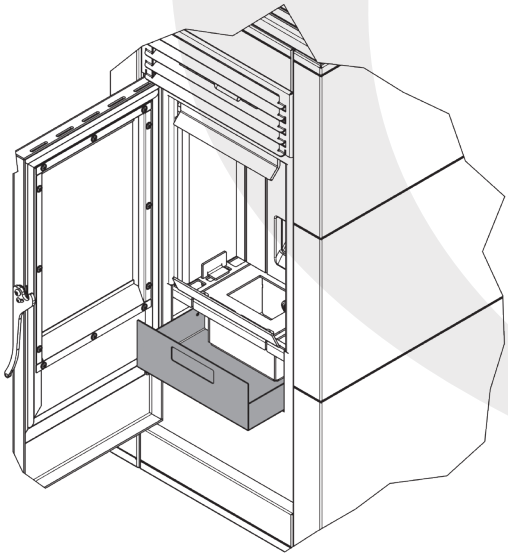

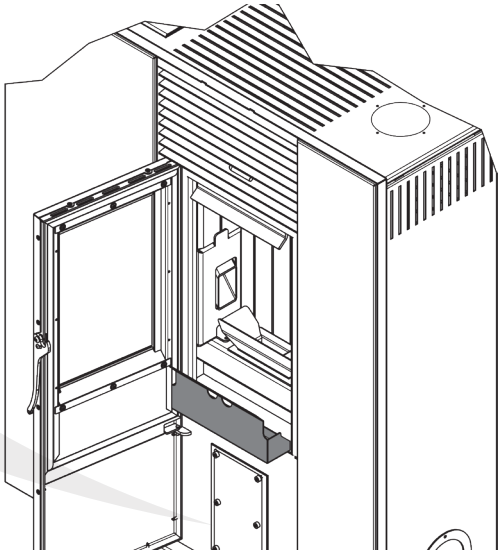

8.3 PULIZIA DELLO SCAMBIATORE DI CALORE

E' un operazione molto semplice e che non richiede nessun attrezzo, però assicura un buon scambio di calore tra la stufa e l'aria dell'ambiente.
Si effettua con la stufa fredda e conviene farlo prima di ogni accensione o almeno una volta al giorno.
Per effettuare la pulizia tiriamo la leva avanti e indietro in modo che muoviamo una griglia che andrà a pulire gli scambiatori di calore, eliminando ogni residuo della combustione e garantendo cosi il massimo rendimento.
.

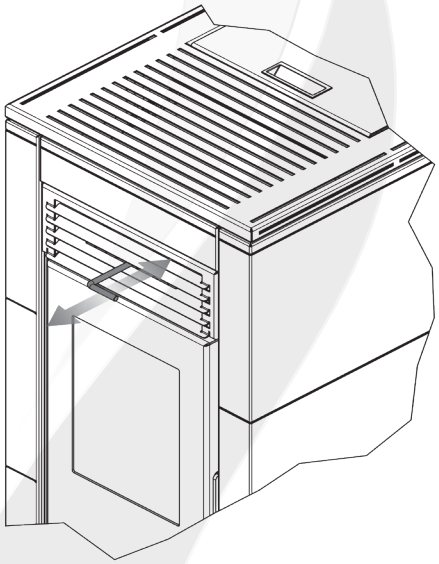

GAMMA CORRIDOIO

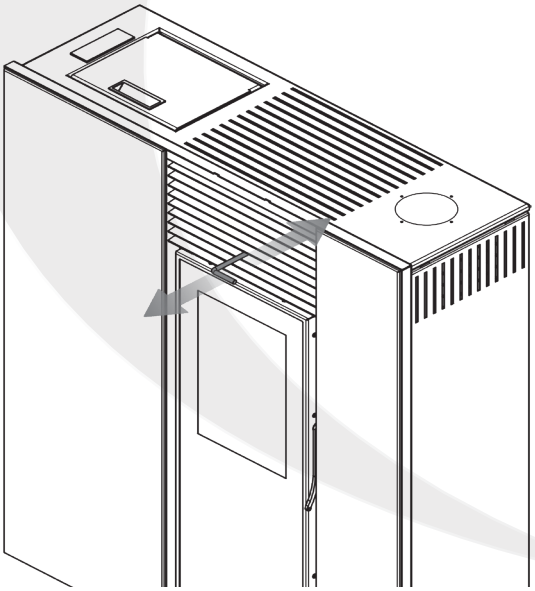

8.4 PULIZIA DELLA CAMERA DI COMBUSTIONE

Segui i passaggi come indicato nelle immagini seguenti, fai particolare attenzione all'isolamento che troverai dietro la vermiculite frontale, questo è un materiale isolante, che devi sostituire se non è in condizioni ottimali.

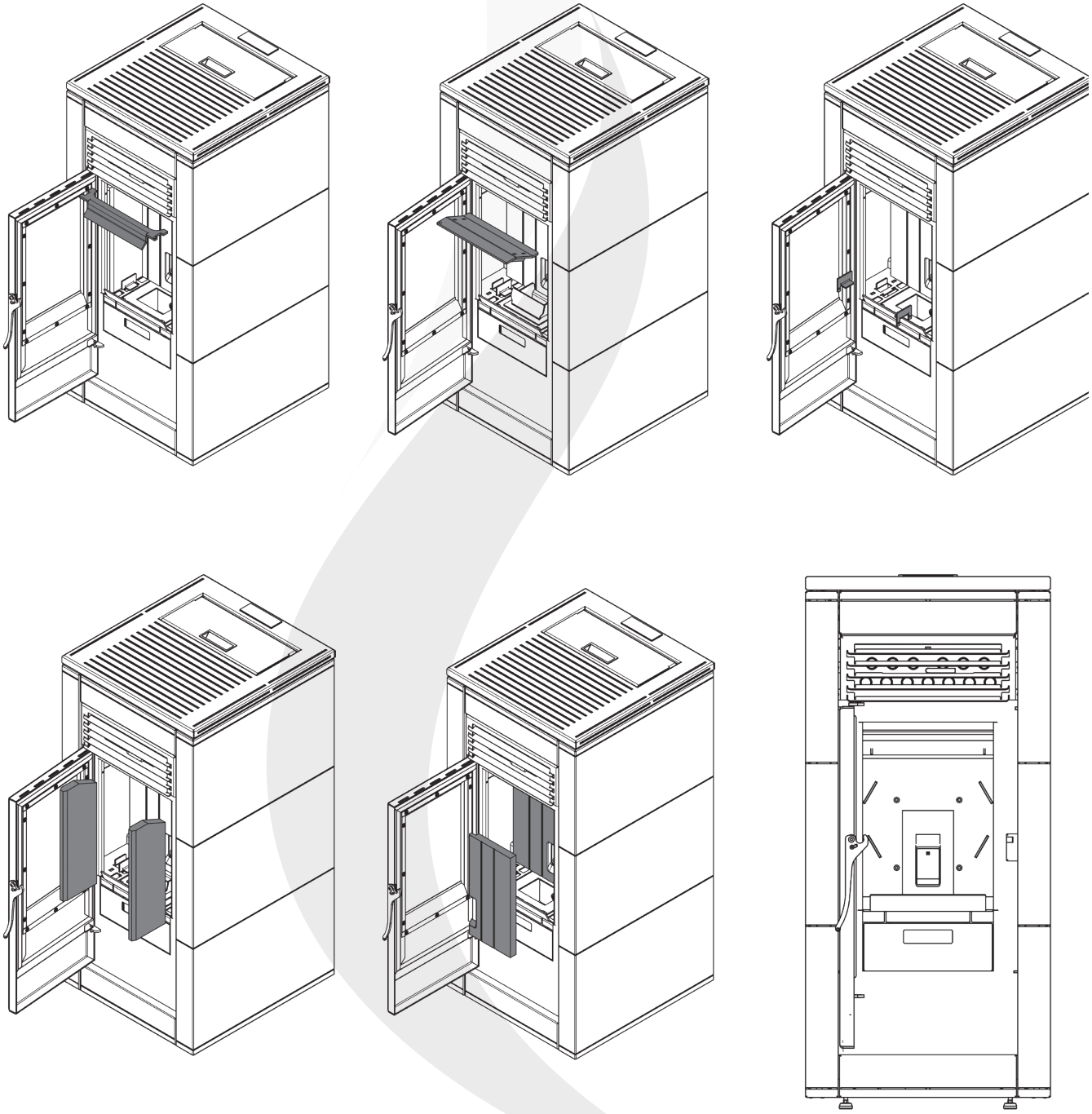

GAMMA CORRIDOIO

8.5 PULIZIA DEL VETRO

Pulire periodicamente il vetro della porta della stufa con un prodotto sgrassante (non corrosivo o abrasivo). Se il vetro è ancora caldo, prima di pulirlo lasciare la porta della stufa aperta abbastanza a lungo perché si raffreddi. Non utilizzare materiali che possono danneggiare o graffiare il vetro.

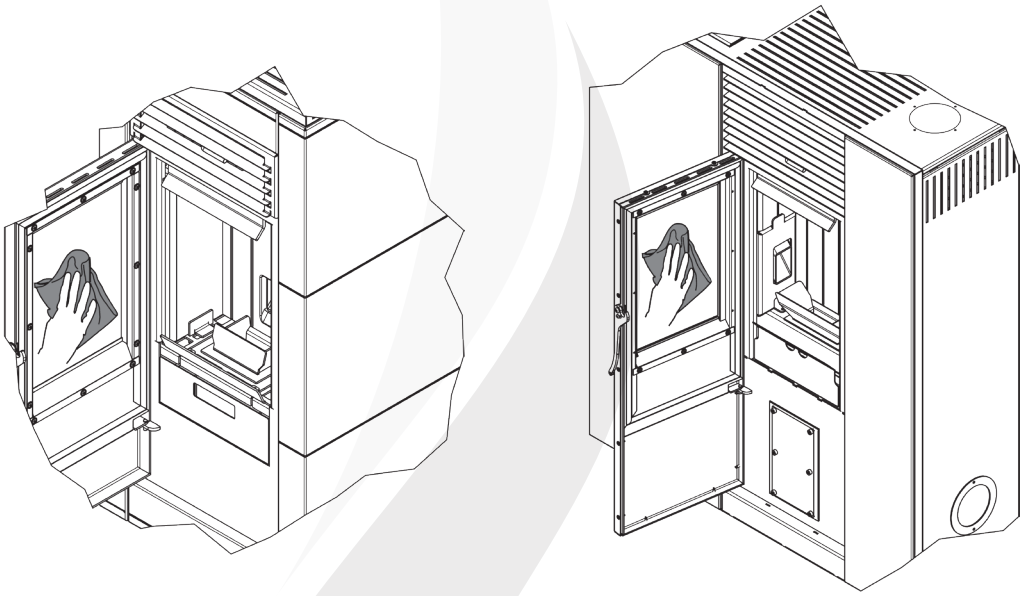

8.6 COMPRESSIONE CAVO CHIUSURA PORTA

Si consiglia di fare ogni mese nei mesi di utilizzo del dispositivo un tratto del cordone per evitare che l'appiattimento dall'uso provochi problemi di non corretta regolazione della porta quando è chiusa, provocando problemi ad esempio come mancanza di flusso per l'avvio o durante il funzionamento.
Passando il dito e allentando un po 'il cavo sia dall'alto che dal basso, eviteremo questi possibili incidenti causati dall'utilizzo del dispositivo.

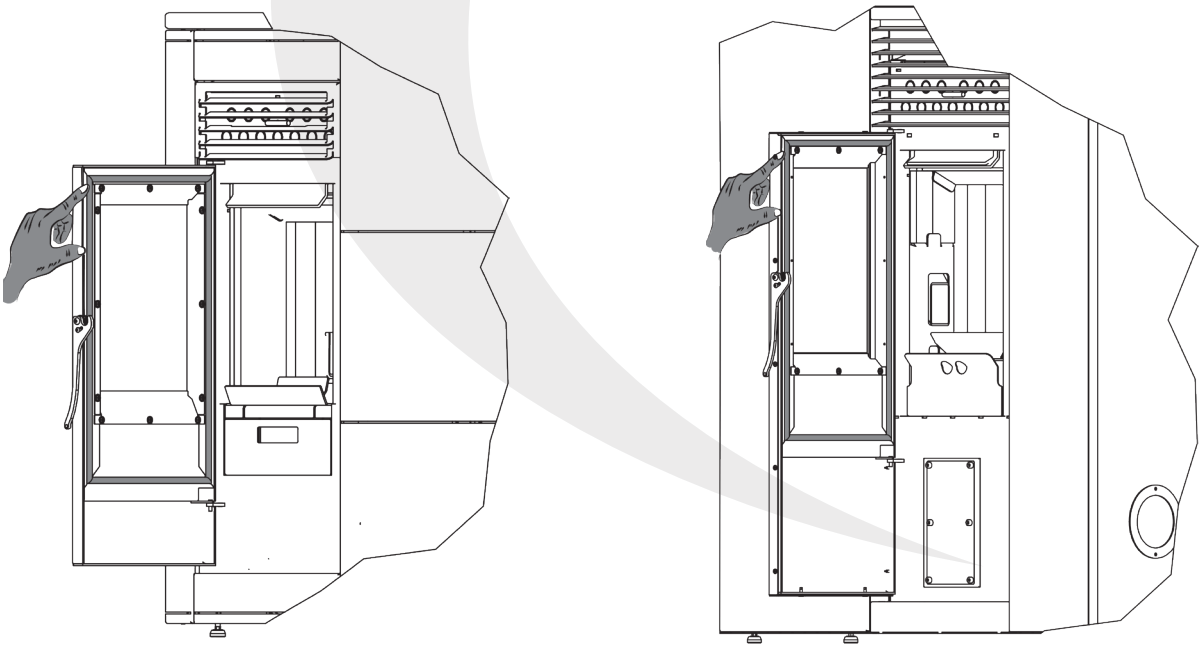

SE IL VETRO DELLA PORTA SI ROTTURA DURANTE LA PULIZIA ACCIDENTALE NON ACCENDERE LA STUFA E CONTATTARE IL SERVIZIO TECNICO PER SOSTITUIRLI (Si possono utilizzare solo ricambi originali, trattandosi di un vetro con proprietà particolari)

9. PROBLEMI, MESSAGGI, ERRORI E SOLUZIONI

La stufa utilizza messaggi e allarmi che compaiono nel display, per informare l'utilizzatore di certe situazioni e/o problemi che ostacolano il normale funzionamento dell'apparecchio.
La scheda elettronica, attraverso i vari dispositivi e sonde a lei collegati riceve informazione. Quando i valori sono al di fuori del campo prestabilito invia un messaggio tramite il display.
Ciò non sempre significa che la stufa non funziona o abbia dei problemi, infatti rileva anche problemi inerenti il combustibile, una errata installazione, la mancanza di pulizia ecc.
Leggere attentamente tutto ciò che si spiega in questo capitolo, dato che oltre ad aiutarla a interpretare i messaggi e allarmi che possono apparire , vengono riportate le possibili cause e soluzioni.

E' PARTE DEL FUNZIONAMENTO NORMALE DELLA STUFA VEDERE EVENTUALI MESSAGGI E ALLARMI CHE POSSONO APPARIRE SERVONO PER AVVISARE CHE CI SONO DEI PROBLEMI.
I MESSAGGI SARANNO IMPUTABILI AL CATTIVO FUZIONAMENTO DELLA STUFA SOLO QUANDO DERIVANO DA COMPONENTI DIFETTOSI O DIFETTI DI FABBRICAZIONE DELLA STUFA

9.1 PROBLEMI

Andiamo a citare alcuni consigli per assicurarci che tutto sia corretto prima di accendere la stufa ed avvalersi della massima garanzia:

- Accertarsi che l'installazione sia stata effettuata a seconda delle normative vigenti e i consigli del costruttore (ved par. 5 ISTRUZIONI PER UNA CORRETTA INSTALLAZIONE).
- Utilizzare solo combustibile adeguato mantenendo il livello minimo del serbatoio sempre a metà (vedi cap. 4 Combustibile).
- Se il combustibile rimane per troppo tempo nel serbatoio e la stufa rimane inutilizzata, sostituire il combustibile con dell'altro nuovo in quanto avrebbe potuto assorbire umidità. L'utilizzo di pellet umido o inadeguato puo' alterare il funzionamento dell'apparato
- Effettuare la manutenzione indicata dal costruttore, non dimenticando di pulire il braciere ogni 10-12 ore di funzionamento continuo della stufa e riposizionarlo correttamente prima di riaccendere la stufa.

Il cattivo funzionamento della stufa spesso viene segnalato da allarmi o messaggi, anche se non sempre è così. Di seguito mostriamo alcuni casi che si possono presentare e in cui sarebbe bene fare alcune verifiche prima di chiamare il servizio tecnico:

- Collegando la stufa salta la corrente e salta l'interruttore differenziale. Per prima cosa sarebbe opportuno collegare la stufa ad un'altra presa elettrica ; se il problema continua potrebbero essere umidi alcuni componenti della stufa. Quindi dobbiamo assicurarci che non arrivi umidità alla stufa attraverso la canna fumaria. Attendere un poco per riprovare e se il problema persiste contattare il Servizio Tecnico.
- Non si accende il display. Verificare che la spina sia collegata alla tensione e che l'interruttore generale posto sul retro della stufa sia acceso il fusibile posto nell'interruttore potrebbe essere fuso.

IN GIORNATE DI FORTE VENTO O CONDIZIONI METEREOLOGICHE PARTICOLARMENTE AVVERSE, E' POSSIBILE CHE LA COMBUSTIONE NON SIA BUONA INFLUENZATA DAL TIRAGGIO DELLA CANNA FUMARIA. IL COTRUTTORE NON SI RITIENE RESPONSABILE DEL

9.2 MESSAGGI

MESSAGGIO	DESCRIZIONE DEL MESSAGGIO	SOLUZIONE
Sond	Visualizza lo stato delle sonde di temperatura o il sensore del flusso. Il messaggio appare durante la fase di check up e indica che la temperatura o il flusso dell'aria rilevati non rientrano nei valori minimi e massimi consentiti.	• Accertarsi che la sonda sia connessa in modo esatto. • Se il problema persiste Avvisare il Servizio Tecnico.
Hi	Indica che la termperatura ambiente e' superiore a 50°C	• Accertarsi che la sonda sia connessa in modo esatto.Se il problema persiste Avvisare il Servizio Tecnico..
CLr	Il messaggio indica che si e' raggiunto il limite delle ore per effettuata la manutenzione straordinaria.	• Avvisare il Servizio Tecnico che fara' la manutenzione straordinaria e il reset delle ore di funzionamento
OFF dEL	Il messaggio appare quando in forma non manuale si spegne la stufa in fase di accensione (dopo la fase di precarico), l'apparecchio si spegnera' solo una volta che ha raggiunto la piena capacità di funzionamento.	
PCLr	Auto-pulizia automatica del bruciatore che fa la stufa durante il funzionamento	• Non richede nessuna attenzione, il messaggio sparisce finito il ciclo di auto-pulizia.

9.3 ERRORI E SOLUZIONI

CODICE ALARM	DESCRIZIONE	POSSIBILE CAUSA	SOLUZIONE
Er01	Intervento del termostato di sicurezza	• Termostato di sicurezza o cavi danneggiati • Si ha un eccessiva temperatura nel serbatoio	Avvisare il Centro Assistenza
Er02	Intervento del pressostato di sicurezza	• La canna fumaria e' molto sporca	Revisionare e pulire la canna fumaria
		• Canna fumaria con molta perdita di carico : eccessivo tratto in orizzontale, eccessiva longitudine; diametro insufficiente; troppe curve ecc	Revisionare e correggere l'installazione
		• Ritorno di fumo per il vento	Revisionare l'orientamento della salita dei fumi e assicurarsi che il comignolo installato sia adeguato.
		• Problema sul pressostato o sulla connessione alla scheda	Se dopo aver corretto e revisionato tutto quanto finora descritto l'allarme persiste, contattare il Servizio Tecnico.
Er03	Spegnimento per temperatura fumi bassa	• C'e' poco pellet nel serbatoio	Riempire il serbatoio e resettare l'errore
		• Viene utilizzato un pellet eccessivamente lungo e non raggiunge la coclea di carico oppure è presente un eccesso di segatura nella tramoggia	Svuotare la tramoggia, inserire un pellet più idoneo e azzerare l'errore
		• Si e' formata una cavità nel serbatoio e non arriva il pellet alla coclea	Assicurarsi che il pellet arrivi alla coclea. Rimuovere la cavità. Estrarre il pellet dal serbatoio se necessario
		• Si è intasata la coclea e/o il motore non gira	Se dopo vari tentativi di accensione il pellet non arriva al bruciatore, avvisare il Servizio Tecnico

CÓDICE ALARM	DESCRIZIONE	POSSIBILE CAUSA	SOLUZIONE
Er05	Spegnimento per eccessiva termperatura dei fumi	• La stanza dove e' installata ha una temperature eccessiva.	Controllare la temperature ambiente impostata e che la sonda ambiente sia collocate bene per rilevare la temperature della stanza.
		• Ventilatore ambiente non funziona o funziona molto lentamente.	Nel caso in cui si ripete spesso questo allarme e non si riesce a resettarlo, contattare il Servizio Tecnico
		• Manca o si e' rotta la sonda dei fumi . In questo caso apparirà "HI" sull'infomazione della termperatura dei fumi "tF", e il ventilator ambiente funziona al massimo.	
Er07	La scheda non riceve il segnale del controllo di velocità dell'estrattore fumi	• Potrebbe apparire nel caso ci siano sbalzi di corrente.	Resettiamo l'errore e riproviamo ad accendere. A questo punto l'errore scompare ed entra in funzionamento di sicurezza. Avvisare il Servizio Tecnico nel frattempo si può utilizzare la stufa. Se questa situazione si ripete, si consiglia si installare uno stabilizzatore di corrente alimentación ininterrumpido (SAI)
		• L'estrattore dei fumi e/o alcune connessioni si stanno danneggiando	
Er08	Non si riesce a regolare correttamente la velocità dell'estrattore dei fumi.	• Potrebbe apparire nel caso ci siano sbalzi di corrente	Resettare l'errore e riaccendere la stufa. Se questa situazione si ripeterà e' consigliabile installare uno stabilizzatore di corrente.
		• La tensione della corrente non e' buona o si utilizza un generatore di corrente alternata non sinusoidale.	Assicurarsi che sia collegata ad una alimentazione adeguata
		• L'estrattore dei fumi e/o alcune connessioni si stanno danneggiando	Resettiamo l'errore e riproviamo ad accendere. A questo punto l'errore scompare ed entra in funzionamento di sicurezza. Avvisare il Servizio Tecnico nel frattempo si può utilizzare la stufa.
Er11	Aggiornare data e ora	• Può apparire la prima volta che si collega la stufa alla rete elettrica o dopo che la stufa e' rimasta spenta e scollegata per molto tempo.	Aggiornare data e ora. Ved paragrafo 6.2.3

CÓDICE ALARM	DESCRIZIONE	POSSIBILE CAUSA	SOLUZIONE
Er12	Mancata accensione	• Nel braciere non c'e' combustibile • C'e' poco pellet nel serbatoio • Si e' formato un vuoto e la coclea non carica il pellet • Si e' intasata la coclea di carico o il motore non gira.	Resettare l'errore. Assicurarsi che il pellet arriva alla coclea e/o che sia sufficiente. Se dopo vari tentativi il pellet continua a non cadere nel braciere contattare il Servizio Tecnico.
		• Se il braciere e' pieno di pellet incombusto. • Pellet umido o di scarsa qualita'. • Candeletta di accensione e/o connessioni danneggiate.	Svuotare e pulire il braciere. Resettare l'allarme e tentare una nuova accensione. Verificare lo stato e la qualita' del pellet. Se il pellet non carica dopo due o tre tentative contattare il Servizio Tecnico.
Er15	Mancanza di energia elettrica	• E' mancata la corrente per un tempo prolungato mentre la stufa stava funzionando o durante la fase di accensione	Resettare l'errore e riaccendere di nuovo la stufa. Nel caso si ripete l'allarme frequentemente e non si resetta l'errore contattare il Servizio Tecnico.
Er17	Regolazione del flusso d'aria con conseguito.	• Possiamo avere un problema nell'uscita dei fumi. • L'entrata dell'aria e' ostruita totalmente o parzialmente o ha molta perdita di carico. • Braciere sporco • La stufa prende aria da un entrata non prevista: porta aperta o non chiusa bene, serbatoio del pellet, ecc. • I passaggi dei fumi della stufa sono molto sporchi • L'estrattore dei fumi ha una perdita di Potenza • Problemi con il sensore del flusso dell'aria o sulla connessione (appare il messaggio Sond) • Sensore dell'aria danneggiato	Rivedere tutte le possibilità citate nell'errore Er02 Verificare la stufa e l'installazione. Verificare la pulizia della stufa e della canna fumaria. Nel caso si ripete l'allarme frequentemente non continuare a resettare l'errore e contattare il Servizio Tecnico.
Er39	Sensore flusso aria danneggiato	• Potrebbe apparire allo spegnimento della stufa se durante il funzionamento si e' danneggiato il flussostato	Se il problema persiste apparirà l'errore Er41

CÓDICE ALARM	DESCRIZIONE	POSSIBILE CAUSA	SOLUZIONE
Er41	Non si e' raggiunto il flusso di aria minimo durante la fase Check-up	• Possiamo avere un problema nella uscita dei fumi. • L'entrata dell'aria e' otruita totalmente o parzialmente o si ha canalizzato e ha molta perdita di carico • Braciere sporco • La stufa prende aria da un entrata non prevista: porta aperta o non chiusa bene, serbatoio del pellet, ecc. • I passaggi dei fumi della stufa sono molto sporchi. • L'estrattore dei fumi ha una perdita di Potenza • Problemi con il sensore del flusso dell'aria o sulla connessione (appare il messaggio Sond)	Rivedere tutte le possibilità citate nell'errore Er02 Verificare la stufa e l'installazione. Verificare la pulizia della stufa del bracere e della canna fumaria. Nel caso si ripete l'allarme per molto tempo non continuare a resettare l'errore e contattare il Servizio Tecnico.
Er42	Eccessivo flusso dell'aria durante "Check-up	• Potrebbe apparire se abbiamo un tiraggio eccessivo nella canna fumaria o se stiamo forzando l'entrata dell'aria per la combustione	Rivedere e correggere l'installazione. Nel caso il messaggio persiste o si ripete frequentemente non provare a resettare di nuovo l'allarme. Contattare il Servizio Tecnico.

Con l'aiuto di questa schermata degli allarmi, l'utente può risalire alla causa che lo ha prodotto. Una volta individuato il problema e corretto la causa del problema può riaccendere la stufa dopo aver resettato l'allarme.

RESETTAGGIO DELGLI ALLARMI:

- **Quando si genera qualche allarme e la stufa va in spegnimento.**
- **Non si può resettare nessun allarme se la stufa non e' completamente spenta.**
- **Una volta spenta aspettare che sul display superiore appare la scritta "Alt" e premere prolungatamente il tasto per resettare l'allarme che si è attivato.**
- **Una volta resettato l'allarme conviene scollegarla per pochi secondi tramite l'interruttore generale posto sul retro della stufa.**

CERTIFICATO DI GARANZIA

COMMERCIAL WARRANTY

Nº _____

La presente Garanzia commerciale è concessa senza pregiudizio dei diritti riconosciuti dalla legge 23/2003 e RDL 1/2007 nei confronti del venditore.
Per esercitare i propri diritti conformemente alla presente Garanzia commerciale, l'acquirente deve compilare questo certificato al punto di vendita al momento dell'acquisto e presentarlo insieme alla fattura, allo scontrino o alla bolla di consegna.

A presente Garantia Comercial é concedida sem prejuizo de qualquer um dos direitos reconhecidos pela Lei 23/2003 e RDL 1/2007 ao vendedor.
Para exercer os seus direitos em conformidade com esta Garantia Comercial, o comprador deverá preencher este certificado no ponto de vendas no momento da compra e apresentá-lo juntamente com a fatura, talão de compra ou nota de entrega.

This Commercial Warranty does not in any way affect the purchaser´s rights in respect of the vendor as set forth in [Spanish] Act. 23/2003 and 1/2207.
The purchser must complete this certificate at the point of sale at the time of purchase and must present it together with the invoice, purchase slip or delivery note in order to exercise his or her rights under this Commercial Warranty.

La présente Garantie Commerciale est octroyée sans préjudice en plus de tous droits reconnus par la Loi 23/2003 et RDL 1/2007 auprès du vendeur.
Pour exercer ses droits en conformité avec cette Garantie Commerciale, lácheteur devra remplir ce certificat sur le point de vente au moment de láchat et le présenter joint á la facture, ticket d´achat ou bon de livraison.

Data di acquisto (inizio della garanzia) / Data de compra (inicio da garantia) / purchase date (beginning of the warranty) / Date de l´achat (début de la garantie).....

ACQUIRENTE / COMPRADOR / PURCHASER / ACHETEUR

Nome / nome / name / nom.....
Indirizzo / endereço / mailing address / adresse.....
.....
Codice postale / codigo postal / post code code postal.....
Città / cidade / city / ville.....
Telefono / telefone / telephone / téléphone.....
Paese / pais / country / pays.....

Timbro del venditore / Carimbo do vendedor / Seller stamp / Tampon du vendeur:

VENDITORE / VENDEDOR / SELLER / VENDEUR

Denominazione dell'apparecchio / Denominação do aparelho / Equipment name .....
Riferimento / Referência / Reference / Référence.....

CERTIFICATO PER RITORNARCI ENTRO 10 GIORNI SUCCESSIVI ALL'ACQUISTO
ESTE CERTIFICADO DEVER A SER NOS ENVIADO NO ESPAÇO DE 10 DIAS A SEGUIR A DATA DA COMPRA
CERTIFICATE TO RETURN US WITHIN TEN DAYS FOLLOWINGS THE PURCHASE
CE CERTIFICAT DEVRA NOUS ÊTRE RENVOYE DANS LES 10 JOURS SUIVANTS LA DATE DE L´ACHAT

Data di acquisto (inizio della garanzia) / Data de compra (inicio da garantia) / purchase date (beginning of the warranty) / Date de l´achat (début de la garantie).....

ACQUIRENTE / COMPRADOR / PURCHASER / ACHETEUR

Nome / nome / name / nom.....
Indirizzo / endereço / mailing address / adresse.....
.....
Codice postale / codigo postal / post code code postal.....
Città / cidade / city / ville.....
Telefono / telefone / telephone / téléphone.....
Paese / pais / country / pays.....

Timbro del venditore / Carimbo do vendedor / Seller stamp / Tampon du vendeur:

VENDITORE / VENDEDOR / SELLER / VENDEUR

.....
.....
.....

Denominazione dell'apparecchio / Denominação do aparelho / Equipment name / Dénomination de láppareil.....
Referencia / Referência / Reference / Référence.....

MOLTO IMPORTANTE	MUITO IMPORTANTE	VERY IMPORTANT	TRES IMPORTANT
La garanzia è solo valida: • **Se le regole contrattuali sono rispettate** • **Se il presente certificato è compilato correttamente e se è stato restituito entro dieci giorni dalla data di acquisto**	**A garantia só é válida:** • **Se as regras contratuis forem respeitadas.** • **Se o presente certificado estiver correta e totalmente preenchido e tiver sido devolvido no espaço de dez dias a contar da data de compra.**	**The garantee is only valid:** • **If the contractual rules are respected.** • **If the present certificate is filled correctly and completely and if it is returned within the ten days after the purchase date.**	**La garantie est uniquement valable:** • **Si les règles contractuelles sont respectées.** • **Si e présent certificat est correctement est entièrement rempli et s´il a été renvoyé dans les dix jours qui suivent la date de l´achat.**

CONDIZIONI GENERALI DEL PRESENTE CONTRATTO DI GARANZIA COMMERCIALE

1º Questa garanzia commerciale offre la riparazione gratuita di qualsiasi difetto dovuto a difetti di fabbricazione nel servizio tecnico autorizzato, inclusi manodopera e pezzi di ricambio. Siamo obbligati a cambiare gratuitamente gli elementi riconosciuti come difettosi dopo averli controllati e controllati dal nostro personale tecnico e purché non si siano verificate le esclusioni della garanzia. Se il cambiamento di questi elementi è molto oneroso, la riparazione effettuata non è soddisfacente e l'oggetto non ha le condizioni ottimali per soddisfare l'uso previsto, il titolare della garanzia avrà diritto alla sostituzione dell'oggetto acquistato da un altro caratteristiche identiche o la restituzione del prezzo pagato.

2º Il termine di validità, calcolato a partire dalla data di acquisto è: Due anni per i diversi componenti della fonderia, come viti, molle, ventole, circuiti stampati, interruttori, terminali, cavi elettrici, guaina elettrica, ecc.

3º La Garanzia non sarà valida se non è accompagnata dalla corrispondente fattura di acquisto debitamente compilata e timbrata dallo stabilimento autorizzato del venditore.

4º La Garanzia è valida solo se il prodotto viene utilizzato secondo le regole e le raccomandazioni indicate nelle istruzioni per l'installazione e l'uso fornite con la stufa o il camino, che l'acquirente riconosce di aver ricevuto e si impegna a rispettarle per la sua sicurezza.

5º Esclusioni:

- Questa Garanzia non include il vetro della stufa, che è stato sottoposto a una serie di test di qualità durante il processo di produzione, dimostrando la sua durata e resistenza, supportando una temperatura di 750 °, che non è mai stata raggiunta. nella camera di combustione, in modo che questo elemento rimanga totalmente escluso dalla garanzia in caso di rottura, possibile solo a causa della scarsa maneggevolezza nell'uso o nel funzionamento della stufa.
- Inoltre, non sono inclusi nella garanzia le guarnizioni, che sono considerati come parti soggette ad usura, così come i pezzi della casa a diretto contatto con il combustibile acceso, come braciere, deflettore, pezzi di vermiculite, resistenza all'accensione ,ecc.
- Danni causati dall'uso di qualsiasi combustibile diverso dal pellet che non sarà coperto dalla garanzia.
- Questa garanzia non include installazioni, avviamenti, rotture, installazione errata, voltaggio inadeguato o scariche atmosferiche (fulmini), così come manipolazioni da parte di persone o officine non autorizzate.
- Il fatto di superare il carico orario indicato in questo manuale e l'installazione; invalida la garanzia di questa apparecchiatura esonerando il produttore da qualsiasi responsabilità.

6º La presente Garanzia Commerciale è valida alle condizioni indicate durante i periodi sopra indicati.
FERLUX non è responsabile in nessun caso per eventuali danni causati a persone o cose a causa di un uso improprio del dispositivo o per uso improprio.
In ogni caso, il proprietario della garanzia ha tutti i diritti minimi riconosciuti dalla legge.

7º FERLUX si riserva il diritto di modificare questo manuale senza preavviso.

8º Per esercitare i diritti previsti dalla presente Garanzia commerciale, il consumatore ha i seguenti modi di richiedere:

- E-mail: ferlux@ferlux.es
- Web: www.ferlux.es
- Dirección: Poligono el Polear, parc. 1 C.P.: 29313 Villanueva del Trabuco (MÁLAGA)

GENERAL CONDITIONS OF THIS COMMERCILA WARRANTY AGREEMENT

1º This Commercial Warranty covers the free repair of any failure due to defective manufacture at the Official After-Sales Service, including labour and parts (the staff trip of the Authorized Technical Service is not included). Our liability is limite to free replacement of the parts that are acknowledged to be defective after inspection and checking that none of the exclusions are applicable. Should replacement of these parts prove highly onerous, or should the repair effected not prove satisfactory and the object not be in perfect condition for its intended use, the warranty holder shall be entitled to replacement of the object purchased by another of identical characteristics or to a retund of the purchase price.

2º The warranty period, commercing on the date of purchase is: Two years for parts other than cast iron, such as bolts, springs, fans, circuit boards, switches, terminals, electrical wires, electrical sheathing, etc.

3º The Warranty shall not be valid unless accompanied by proof of purchase duly completed and stamped by the authorised vendor.

4º The Warranty is only valid if the product is used in accordance with the rules and recommendations given in the instructions for installation and use supllied with the stove or chimney, which the purchaser acknowledges having received and agrees to follow for his or her own safety.

5º Exclusions:

- This Warranty does not include the glass of the stove, which has been subjected to a series of tests and quality testing at the factory that have proved its durability and resistance, including subjecting it to a temperatura of 750°, which has never been reached in the combustion chamber. Consequently, this part is totally excluded from the warranty in the event of breakage, wich can only be caused by poor use or handling of the stove.
- Gaskets are also excluded from the warranty as they are considered parts subject to wear, as are the parts of the fireplace in direct contact with the burning fuel such as the brazier, deflector, vermiculite parts, ignition resistance, etc.
- Damage caused by the use of any fuel other than wood is not covered by the Warranty.
- The Warranty does not include installations, start-ups, breakages, incorrect installation, unsuitable voltage or atmospheric discharge (lightning), or handling by unauthorised persons or businesses.
- The fact to overcome the burden of time indicated in this manual and the intallation of these models, void the warranty of this equipment exempt the manufacturer from any liability.

6º This Commercial Warranty is valid under the aforesaid conditions for the above-stated periods.
In no case shall FERLUX be liable for any damge caused to persons or things by improper handling or use of the appliance.
In all cases the warranty holder shall have all the minimum rights provided in law.

7º FERLUX reserves the right to make any modification in the manual without prior warning.

8º Consumers wishing to exercise their rights under this Commercial Warranty may lodge claims by any of the following means:

- E-mail: ferlux@ferlux.es
- Web: www.ferlux.es
- Dirección: Poligono el Polear, parc. 1 C.P.: 29313 Villanueva del Trabuco (MÁLAGA)

PULIZIA E MANUTENZIONE

ISPEZIONE E MANUTENZIONE PERIODICA

DATA DELLA REVISIONE PERIODICA ...../...../.....

FIRMA E TIMBRO

PULIZIA E MANUTENZIONE

ISPEZIONE E MANUTENZIONE PERIODICA

DATA DELLA REVISIONE PERIODICA ...../...../.....

FIRMA E TIMBRO

PULIZIA E MANUTENZIONE

ISPEZIONE E MANUTENZIONE PERIODICA

DATA DELLA REVISIONE PERIODICA ...../...../.....

FIRMA E TIMBRO

Chimeneas y Barbacoas FERLUX, S.A.

Parque Empresarial El Polear, Parc. 1
29313 Villanueva del Trabuco MÁLAGA (España)

www.ferlux.es / e-mail: ferlux@ferlux.es